NÁVOD K POUŽITÍ

GLOCK Gen4
POLOAUTOMATICKÉ PISTOLE

XXXX/01 11

EXPLOZIVNÍ ROZKRES (GLOCK 17 Gen4)

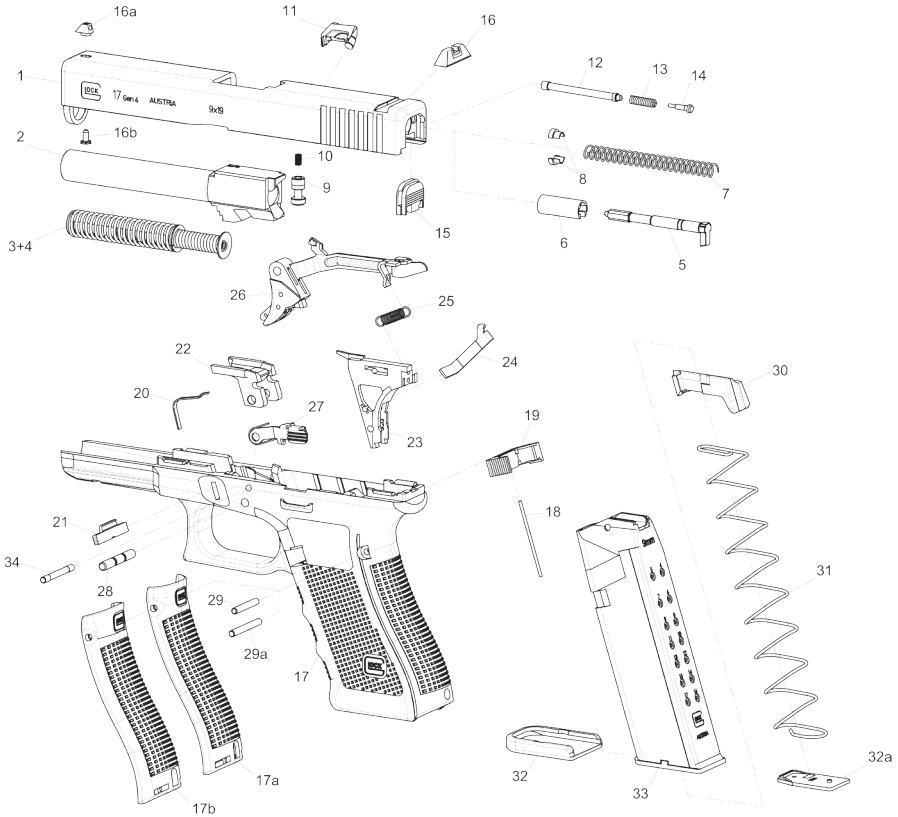

1. Závěr
2. Hlaveň
3+4. Duální vratná pružina
5. Zápalník
6. Vodítko zápalníku
7. Pružina zápalníku
8. Misky zápalníku
9. Pojistka zápalníku
10. Pružina pojistky zápalníku
11. Vytahovač
12. Přítlačná tyčka vytahovače
13. Pružina vytahovače
14. Čep pružiny vytahovače
15. Kryt závěru
16. Hledí
16a/b. Muška / Šroubek
17. Rám pistole (MBS)
17a/b Výměnný hřbet rámu - střední / Výměnný hřbet rámu - velký
18. Pružina vypouštěče zásobníku
19 Vypouštěč zásobníku
20 Pružina zámku závěru
21 Zámek závěru
22 Uzamykací kulisa
23 Domeček spouště s vyhazovačem
24 Stojina spouště
25 Pružina spouště
26 Spoušť s táhlem
27 Záchyt závěru
28 Čep spouště
29 Čep domečku spouště (krátký)
29a Čep domečku spouště (dlouhý)
30 Podavač zásobníku
31 Pružina zásobníku
32 Dno zásobníku
32a Vložka zásobníku
33 Tělo zásobníku
34 Čep uzamykací kulisy

Kompatibilita zásobníků
Pro správnou funkci vypouštěče zásobníku instalovaného v pozici pro leváka je nutné používat zásobníky typu Gen4..

Značení výměnných hřbetů	**Kompatibilní modely Gen4***
G17 / G22 - 2 mm - M	G17, G22, G31, G37
G17 / G22 - 4 mm - L	
G19 / G23 - 2 mm - M	G19, G23, G32, G38
G19 / G23 - 4 mm - L	
G26 / G27 - 2 mm - M	G26, G27
G26 / G27 - 4 mm - L	

* Pro zjištění dostupnosti kontaktujte svého prodejce

GLOCK stranově volitelný vypouštěč zásobníku

Díly:

Stranově volitelný vypouštěč zásobníku

Pružina vypouštěče zásobníku

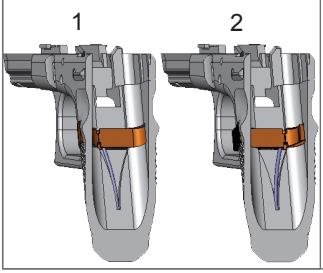

Možnosti:

Stranově volitelný vypouštěč zásobníku instalován pro:

1. Levoruké uživatele
   (Vypouštěč zásobníku vpravo)
2. Pravoruké uživatele
   (Vypouštěč zásobníku vlevo)

Jak změnit pozici:

Proveďte polní rozborku pistole
(dle Návodu k použití, strana 21)

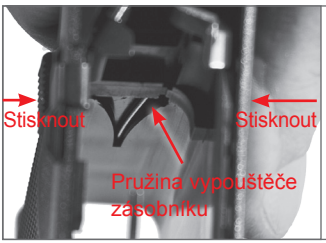

Krok 1:

Uchopte rám pistole tak, abyste dobře viděli do šachty zásobníku.
Zabraňte pohybu pevným uchopením vypouštěče z obou stran.

Krok 2:

Malým šroubovákem tlačte na pružinu vypouštěče proti vykrojení ve tvaru „U“ ve vypouštěči. Tím uvolníte uchycení vypouštěče zásobníku.

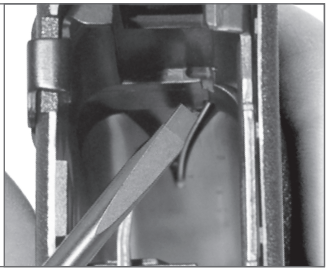

Krok 3:

Vyjměte stranově volitelný vypouštěč zásobníku.

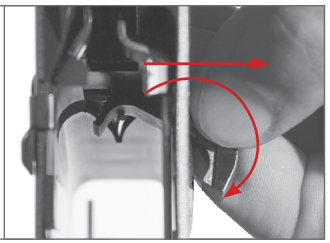

Krok 4:

Obraťte vypouštěč zásobníku a vložte ho zpět. Jakmile vypouštěč narazí na pružinu vypouštěče, opatrně malým šroubovákem pružinu nadzvedněte tak, abyste vypouštěč mohli vsunout pod pružinu.

Malým šroubovákem zatlačte na pružinu vypouštěče tak, aby zapadla do vykrojení vypouštěče ve tvaru “U”.

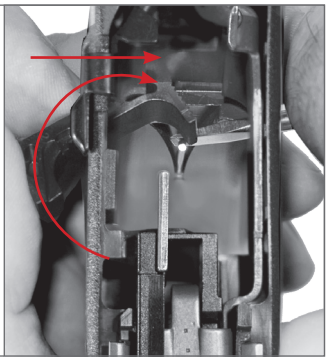

Zkontrolujte správné napružení a funkci (použijte prázdný zásobník).

Pistole GLOCK s výměnnými hřbety rámu

Možnosti velikosti rámu:		
Bez hřbetu	→	Krátký rám (SF-rám)
Hřbet rámu střední	→	Střední rám (standardní rám) + 2 mm
Hřbet rámu velký	→	Velký rám + 4 mm

Jak instalovat:

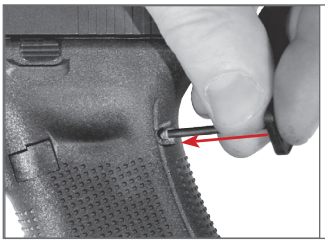

Krok 1:
Vyjměte čep domečku spouště pomocí rozborné tyčky

Krok 2:
Odejměte hřbet rámu, je-li namontován.

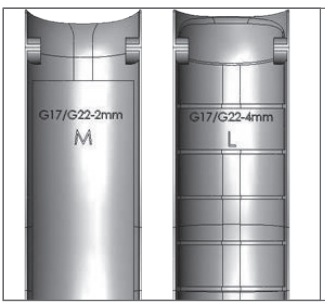

Krok 3:
Vyberte požadovanou velikost hřbetu rámu. (dle tabulky nahoře, značení velikosti je na vnitřní straně výměnného hřbetu)

a) Nasaďte vybraný výměnný hřbet. (pokračujte krokem 4)
b) Ponechte pistol bez výměnného hřbetu. (pokračujte krokem 5)

Velikosti čepu domečku spouště		
Bez výměnného hřbetu	→	krátký čep
Volitelný výměnný hřbet	→	dlouhý čep

Krok 4:

Zahákněte výměnný hřbet za spodní část rámu, a poté jej tlačte proti rámu.

Krok 5:

Vložte odpovídající čep domečku spouště (dle tabulky výše). Tlakem ploché části rozborné tyčky zasuňte čep do správné polohy, druhou rukou udržujte výměnný hřbet ve správné poloze.

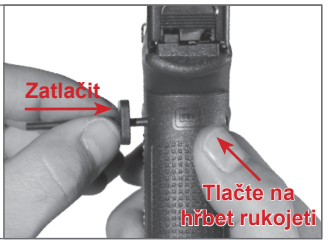

Krok 6:

Přesvědčte se, že je čep domečku spouště vycentrován v rámu.
(na žádné straně nevystupuje)

Dávejte pozor:

Pozor na použití nesprávné velikosti čepu domečku spouště: Je-li čep příliš dlouhý (pistole bez výměnného hřbetu), může být úchop při střelbě nepohodlný. Je-li čep příliš krátký (pistole s výměnným hřbetem), můžete výměnný hřbet ztratit.

Díly:

	1. Čep domečku spouště Krátký čep: Původně namontovaný v pistoli bez výměnného hřbetu Pro pistoli bez výměnného hřbetu. Dlouhý čep: Pro použití s volitelnými výměnnými hřbety.
	2. Rozborná tyčka (MBS) Nástroj k vyjmutí a vkládání čepu domečku spouště.
	3. Výměnné hřbety Dvě různé možné velikosti. (dle značení velikostí na vnitřní straně)