ZIELOPTIK & MONTAGEN
SCOPES & MOUNTS
MADE IN GERMANY

2017/2018

MAK Imagefilm deutsch

MAK Imagefilm english

Unsere Firma ist seit vielen Jahren ein führendes Unternehmen im Bereich der Zieloptik-Montagelösungen. Die perfekte und genau auf Waffe und Zieloptik abgestimmte Montageverbindung ist für die erfolgreiche Jagd und höchste Präzision beim sportlichen Schießen unentbehrlich. Unsere Montagen bieten Ihnen genau diese Perfektion und sind heute ein Synonym für individuelle und genau auf den Einzelfall abgestimmte und anpassbare Zielfernohrmontagen. Die ständig fortschreitende Entwicklung bei Zieloptiken und Waffen erfordern eine schnelle Produktentwicklung, um unseren Kunden kurzfristig Montagelösungen für die neuesten Produkte der Optik- und Waffenindustrie anbieten zu können. Unsere Entwicklungsabteilung verfügt einerseits über das notwendige Know How und andererseits über modernste Entwicklungswerkzeuge, um zeitnah eine kundenorientierte Lösung entwickeln zu können.
Zielfernrohrmontagen sind aber nur ein Teil unseres Produktangebotes. Die Anwender nahmen die von uns entwickelten Montagen begeistert auf und stellten gleichzeitig Anfragen nach weiterem Zubehör. Das brachte uns dazu, mit der Entwicklung und Produktion eigener optischen Systeme zu beginnen. Seit einigen Jahren bieten wir nun auch Zieloptik, Kamerasysteme und Nachtsicht- und Wärmebildsysteme, sowie Speziallösungen für die Anforderungen von Jagd- und Sportschützen sowie Behörden an.
Parallel zu unseren Zieloptik-Montagen und Optiksystemen, produzieren wir auch Jagd- und Sportwaffenzubehör, sowie Produkte zur Veredelung von Waffen. Wir arbeiten hier sehr eng mit renommierten Waffen- und Optikherstellern zusammen.
Im Sinne stetiger Weiterentwicklung haben wir unsere Arbeitsbereiche in den letzten Jahren ausgedehnt und nutzen unsere hohe Innovationskraft und Erfahrung unter dem Dach der MAK-Group auch für den Behördenmarkt.
MAK bietet Ihnen neben technischen Produkten auch Schaftrohlinge eigener Herstellung aus türkischem Nussbaumholz. Wir unterhalten eines der hochwertigsten und größten Schaftholzlager Europas. Sie haben bei uns auch die Möglichkeit, aus unserem Fundus ein individuelles Schaftholz für eine Maßschäftung auszusuchen.
Gerne stehen Ihnen unsere Fachleute für eine Beratung zu allen Bereichen unserer Firma zur Verfügung.

Michael Ali Kilic (Gründer und Geschäftsführer)

Our company has been a leading company in the field of target optics mounting solutions for many years. The perfect and precise assembly on the weapon and target optics is indispensable for successful hunting and highest precision during sporting shooting. Our mountings offer you exactly this perfection and are today a synonym for individual and tailor-made target-mountings tailored to the individual case. The ever-evolving development of target optics and weapons calls for rapid product development in order to offer our customers short-term assembly solutions for the latest products in the optics and weapon industry. Our development department has on the one hand the necessary know-how and, on the other hand, the most modern development tools in order to be able to develop a customer-oriented solution promptly.
However, remote mountings are only part of our product range. The users were enthusiastic about the montages developed by us and at the same time asked for additional accessories. This led us to begin developing and producing our own optical systems. For several years, we have also been offering target optics, cameras and night vision and thermal imaging systems as well as special solutions for the requirements of hunting and sporting goods as well as authorities.
Parallel to our target optics assemblies and optics systems, we also produce hunting and sports weapon accessories as well as products for the upgrading of weapons. We work very closely with renowned weapons and optics manufacturers.
In the spirit of continuous development, we have expanded our work areas in recent years and are using our high innovative power and experience under the roof of the MAK Group also for the authority's market.
In addition to technical products, MAK also offers shaft blanks of our own production made of Turkish walnut wood. We have one of the highest quality and largest stock blank in Europe. You also have the possibility to choose from our stock an individual shank for a measure.
Our specialists will be happy to advise you on all areas of our company.

Michael Ali Kilic (Founder and CEO)

Klassisch Classic

MAK*lassic*
zweiteilige Schwenkmontage
Pivot mount in two pieces **S.6**

MAK*lassic*
Hinterplatten für Schwenkmontagen
Bases for lockup for pivot mounts **S.8**

MAK*lassic*
Verschlüsse und Distanzrollen für Schwenkmontagen
Locks and height spacers, for pivot mounts **S.9**

MAK*lassic*
Hinterfüsse für zweiteilige Schwenkmontagen
Rear feet for pivot mounts in two pieces **S.10**

MAK*lassic*
Hinterringe und Prismen für Schwenkmontage
Rear rings and rear rail prism for pivot mounts **S.11**

MAK*lassic*
Vorderplatten für Schwenkmontagen
Front plate for pivot mount **S.12**

MAK*lassic*
Vorderfüsse für zweiteilige Schwenkmontagen
Front bases for pivot mounts **S.14**

Flexible flexibel

MAK*flex*
Brückenschwenkmontage
Bridge pivot mount **S.16**

MAK*flex*
Zubehör für Brückenschwenkmontage von MAK
Accessories for the bridge pivot mount from MAK **S.19**

Schnell Quick

MAK*uick*
einteilige Schnellspannmontag
one piece quick release scope mounts **S.20**

Adapterschienen
adapter rail **S.21**

MAK*uick*
einteilige für Repetierbüchsen
one piece quick release scope mounts for bolt action **S.22**

MAK*uick*
zweiteilige Schnellspannmontage
two piece quick release scope mounts **S.23**

MAK*ipp*
einteilige und zweiteilige Aufkippmontage
one and two piece roll-off-mount **S.24**

Fest Fix

MAK*fix*
zweiteilige Festmontage
two piece fix scope mounts **S.26**

Innovativ Montagen für Leuchtpunktvisiere mounts for red dot

MAK*lick* **S.28**

MAK*netic* **S.29**

MAK*ugel* **S.30**

Taktisch / Sportlich Tactics /Sport

MAK*milmont*
Monoblockmontage
monoblock scope mount **S.32**

MAK*milmont*
mit Kröpfung
monoblock scope mount with offset **S.36**

MAK*milmont*
zweiteilige Schnellspannmontage
two piece quick release scope mounts **S.37**

MAK*milmont* Zubehör
Accessories **S.38**

MAK*milmont*
für Rotpunktvisiere
for red-dot sights **S.39**

MAK*masterLock* "State of the art" Montage für Rotpunkt und Zieloptiken mit patentiertem Verschlussmechanismus.
"State of the art" scopemount with a patented new lock mechanism **S.40**

Optik optic

MAK*cam*
Kompaktes Zielfernrohr Kamerasystem
Compact riflescop camera system **S.44**

MAK*storm 4x30i HD*
Rotpunktvisier mit fester 4x Vergrößerung
red dot with 4x magnification **S.48**

MAK*lassic* Schwenkmontage aus vergütetem Stahl pivot mount made of steel

Die MAKlassic ist eine extrem zuverlässige und robuste Schwenkmontage aus vergütetem Stahl. Mit der weltweit niedrigsten Bauhöhe ab 14mm ist diese zweiteilige Schwenkmontage mit Dreh- oder Hebelverschluss für Repetierbüchsen und Kipplaufwaffen erhältlich.

The MAKlassic is a extreme reliable and robust two pieces pivot mount made of steel with hardened pivot with the worldwide lowest two pieces pivot mount starting from 14.0mm. It is avaiable with rotation or lever lock for bolt action rifles and drop barrel guns.

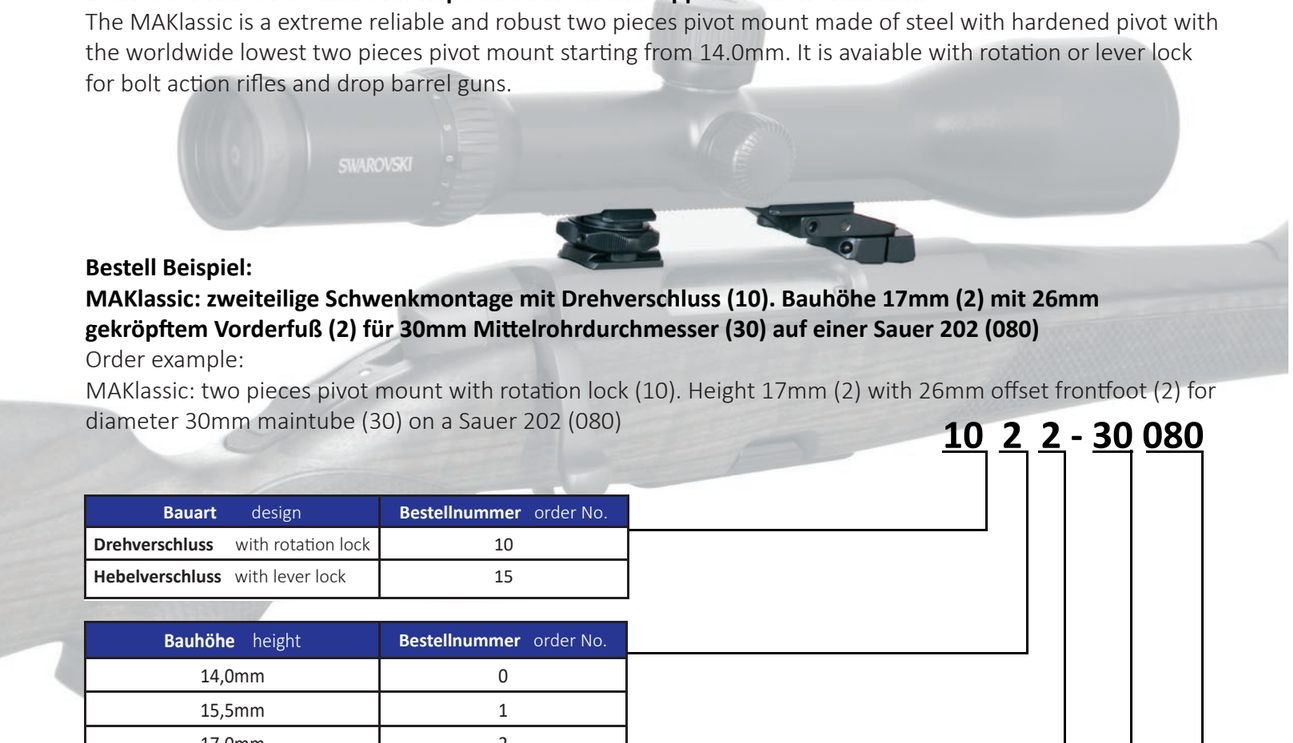

Bestell Beispiel:

MAKlassic: zweiteilige Schwenkmontage mit Drehverschluss (10). Bauhöhe 17mm (2) mit 26mm gekröpftem Vorderfuß (2) für 30mm Mittelrohrdurchmesser (30) auf einer Sauer 202 (080)

Order example:

MAKlassic: two pieces pivot mount with rotation lock (10). Height 17mm (2) with 26mm offset frontfoot (2) for diameter 30mm maintube (30) on a Sauer 202 (080)

10 2 2 - 30 080

Bauart design	**Bestellnummer** order No.
Drehverschluss with rotation lock	10
Hebelverschluss with lever lock	15

Bauhöhe height	**Bestellnummer** order No.
14,0mm	0
15,5mm	1
17,0mm	2
18,5mm **nur** only Zeiss ZM/VM	4
22,0mm **nur** only Ø 34 mm	7

Kröpfung offset	**Bestellnummer** order No.
0mm	0
26mm	2
34mm	4
49mm	6

Zieloptik scope

	1"/26mm	30mm	34mm	36mm	LM prisma	Zeiss ZM/VM Schiene Rail	Swarovski SR-Schiene	Schmidt&Bender Schiene rail
Bestellnummer: order No.:	26	30	34	36	40	45	60	70

WKZ = Waffenkennzahl für Waffenmodelle (siehe Seite 7) ID number of the rifle (page 7)

MAK*lassic* Repetierbüchsen Bolt action rifle

Hersteller Manufacturer	**Modell**	**WKZ** ID No.
Antonio Zoli	1900	067
Benelli	ARGO	003
Brno	CZ 527 / Fox / ZKB 680 ZKK 600 / CZ 550 CZ 531	041 047 065
Carl Gustav	1896 / 1900 2000/ 3000 4000	005 095 037
Fabarm	Iris	040
FN Browning	A-Bolt / Eurobolt BAR 1 / BAR 2 / CBL / Acera BLR / CLR European Browning Mauser X-Bolt	002 003 057 056 004 128
Haenel	Jaeger 10	110
Heckler & Koch	SLB 2000	058
Heym	SR 20 SR 21 SR 30	060 039 099
Kongsberg	M389	061
Krico	600 / 700 / 900 / 902	006
Lakelander	M 389	071
Mauser	M 12 225 Titan 2 66 94 / 96 > Nr. 96011999 94 / 96 Nr. 96012000 > K 98	020 035 009 094 096 010
Merkel	SR 1	117
Parker Hale	Safari 1200	011
Remington	700 7400 / 7600 seven	012 013 078

Hersteller Manufacturer	**Modell**	**WKZ** ID No.
RWS/Rössler	Titan 6	108
Sabatti	Rover	075
Sako	Forester/Finnbear/Finnwolf 75 / 85	053 054
Santa Barbara	Repetierer	044
Sauer	80 / 90 / 92 200 202 100 101 STR	015 059 080 082 081 106
Savage	110 / 116 Kojak	016
Schultz & Larssen	M 97	104
Steyr	Classic SBS L M 086 SM 12 SL / L-Jagdmatch Ultra Light Scout Luxus	089 093 086 090 018 111 112 127
Swiss Arms	SHR 970	109
Tikka	55 / 65 / 558 / 658 590 / 690 Master T 3	031 043 038 107
Verney Carron	Automat Repetierer	066 019
Voere	2165 Kufstein Titan 2 2185 Automat	021 045 083
Weatherby	Mark V / 300 / Vanguard	023
Winchester	70 70 Modell.223 /.243 WSSM SXR Vulkan	024 114 115
Zastava	Mini Mauser 70	008 049

Kipplaufwaffen Drop barrel rifle

Hersteller Manufacturer	**Modell**	**WKZ** ID No.
Antonio Zoli	Kipplauf Drop barrel	505
Beretta	Silver Sable	513
B.Rizzini	Kipplauf Drop barrel	502
Browning	525 Express	507
Chapuis	O/U Express Superpose S/S Express Juxtapose	500 503
F.A.I.R techni-mec	Kipplauf Drop barrel	501
Krieghoff	Optima / Plus / Classic	511
Merkel	141 SL 1 und SL 2	506 512
Sabatti / Humbert	Kipplauf Drop barrel	504
Suhl	Drilling	510
Verney Carron	Sagittaire	508

MAK*lassic* Hinterplatten für Schwenkmontagen
Bases for lock up for pivot mounts

Repetierbüchsen Bolt action rifle

Hersteller manufacturer	Modell	Best.Nr. order No.
Antonio Zoli	1900	1480-0067
Benelli	ARGO	1480-0003
Brno	CZ 527 / Fox / ZKB 680 ZKK 600 / CZ 550 CZ 531	1480-0041 1480-0047 1480-0065
Carl Gustav	1896 / 1900 2000/ 3000 4000	1480-0005 1480-0095 1480-0037
Fabarm	Iris	1480-0040
FN Browning	A-Bolt / Eurobolt BAR 1 / BAR 2 / CBL / Acera BLR / CLR European Browning Mauser X-Bolt	1480-0002 1480-0003 1480-0057 1480-0056 1480-0004 1480-0128
Haenel	Jaeger 10	1480-0110
Heckler & Koch	SLB 2000	1480-0058
Heym	SR 20 SR 21 SR 30	1480-0060 1480-0039 1480-0099
Kongsberg	M389	1480-0061
Krico	600 / 700 / 900 / 902	1480-0006
Lakelander	M 389	1480-0071
Mauser	M 12 225 Titan 2 66 94 / 96 > Nr. 96011999 94 / 96 Nr. 96012000 > K 98	1480-0020 1480-0035 1480-0009 1480-0094 1480-0096 1480-0010
Merkel	SR 1	1480-0117
Parker Hale	Safari 1200	1480-0011
Remington	700 7400 / 7600 seven	1480-0012 1480-0013 1480-0078

Hersteller manufacturer	Modell	Best.Nr. order No.
RWS/Rössler	Titan 6	1480-0108
Sabatti	Rover	1480-0075
Sako	Forester/Finnbear/Finnwolf 75 / 85	1480-0053 1480-0054
Santa Barbara	Bolt action rifle	1480-0044
Sauer	80 / 90 / 92 100 101 200 202 STR	1480-0015 1480-0082 1480-0081 1480-0059 1480-0080 1480-0106
Savage	110 / 116 Kojak	1480-0016
Schultz & Larssen	M 97	1480-0104
Steyr	Classic SBS L M 086 SM 12 SL / L-Jagdmatch Ultra Light Scout Luxus	1480-0089 1480-0093 1480-0086 1480-0090 1480-0018 1480-0111 1480-0112 1480-0127
Swiss Arms	SHR 970	1480-0109
Tikka	55 / 65 / 558 / 658 590 / 690 Master T 3	1480-0031 1480-0043 1480-0038 1480-0107
Verney Carron	Automatic Repetierer	1480-0066 1480-0019
Voere	2165 Kufstein Titan 2 2185 Automatic	1480-0021 1480-0045 1480-0083
Weatherby	Mark V / 300 / Vanguard	1480-0023
Winchester	70 70 Modell.223 /.243 WSSM SXR Vulkan	1480-0024 1480-0114 1480-0115
Zastava	Mini Mauser 70	1480-0008 1480-0049

Kipplaufwaffen Drop barrel guns

Hinterplatte, mit 15mm Standardprisma, Länge: 18mm, Bauhöhe: 2,5mm mit geraden Stirnflächen und Bohrung zum Einsetzen von oben in die Laufschiene von Doppelflinten und Drillingen.
Base for lock up, with prism 15mm width, 18mm length, height 2,5mm, prepared to be installed in the running rail Drillingen.

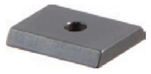

Bestellnummer order No.: 1490-1800

Hinterplatte, mit 15mm Standardprisma, Länge: 22mm, Bauhöhe: 2,5mm mit stirnseitigem 70° Prisma und Bohrung zum seitlichen Eintreiben in die Laufschiene von Bockbüchsflinten.
Base for lock up, with prism 15mm width, 22mm length, height: 2,5mm, prepared to be installed with dovetail 70°.

Bestellnummer order No.:1490-2200

Hinterplatte, mit 15mm Standardprisma, Länge 27mm, zum Einlöten in die Laufschiene von Bockbüchsflinten.
Base for lock up, with prism 15mm width, 27mm length,to be soldered in the rib of a superposed gun.

Bestellnummer order No.: 1490-2500

Hinterplatte, mit 15mm Standardprisma, Länge: 27mm, zum Einlöten in die Laufschiene von Drillingen und Doppelflinten.
Base for lock up, with prism 15mm width, 27mm length,for installation in the running rail of a Drilling

Bestellnummer order No.:1490-2550

MAK*lassic* Verschlüsse und Distanzrollen für Schwenkmontagen
Locks and height spacer for pivot mounts

Drehverschluss Rotation lock

Verwendung Use	Bauhöhe height	Bestellnumer order No.
12mm BBF-Prisma	8,0mm	1400-1208
14mm Krieghoff-Prisma	8,0mm	1400-1408
15 mm Standard-Prisma	8,0 mm	1400-1508

Hebelverschluss mit Sicherung Lever lock with safety

Verwendung Use	Bauhöhe height	Bestellnumer order No.
15mm Standard-Prisma	8,0mm	1450-1508

Adapter für EAW-Basen Adapter for EAW rearbase

Verwendung Use	Bauhöhe height	Bestellnumer order No.
Kompatibel mit allen MAK Schwenkmontagen und passend für EAW-Basen Compatible with all MAK pivot mounts and EAW rear base	4,0mm	1410-0000

Adapter für original Steyr-Hinterplatte
Adapter for original Steyr-back plate

Verwendung Use	Bauhöhe height	Bestellnumer order No.
Kompatibel mit allen MAK Schwenkmontagen und passend für Steyr-Hinterplatte Compatible with all MAK pivot mounts and Steyr back plate	7,0mm	1440-1507

Adapter für original Merkel SL I und SL II Hinterplatte
Adapter for original Merkel SL I and SL II II base for lock up

Verwendung Use	Bauhöhe height	Bestellnumer order No..
Kompatibel mit allen MAK Schwenkmontagen und passend Merkel SL 1 und 2 Compatible with all MAK pivot mounts and Merkel SL I- and SL-II base for lock up	7,5mm	1420-0807

Distanzrolle mit exzentrischer Bohrung
Height spacers with excenter

Bauhöhe height	Bestellnumer ID No.
0,5mm	1440-0005
1,0mm	1440-0010
1,5mm	1440-0015
2,0mm	1440-0020
2,5mm	1440-0025
3,0mm	1440-0030
3,5mm	1440-0035
4,0mm	1440-0040
4,5mm	1440-0045
5,0mm	1440-0050
5,5mm	1440-0055
6,0mm	1440-0060
6,5mm	1440-0065
7,0mm	1440-0070
7,5 mm	1440-0075

Bauhöhe height	Bestellnumer order No.
8,0mm	1440-0080
8,5mm	1440-0085
9,0mm	1440-0090
10,0mm	1440-0100
10,5mm	1440-0105
11,0mm	1440-0110
11,5mm	1440-0115
12,0mm	1440-0120
15,0mm	1440-0150
20,0 mm	1440-0200

Intelligente Supportverstellung
Die neue Support-Verstellung ermöglicht, schnell und präzise, in drei Stufen bis zu 0,6mm seitliche eine Regulierung. Einfach die erforderliche Position der Distanzrolle im Verschluss wählen und festschrauben.

Intelligent windage adjustment
The new windage adjustment for the pivot mounts are made through an excentric of 0,6mm very fast and precise.
Simply place the required position of the distance roller in the breechlook and tighten the screw.

MAK*lassic* Hinterfüsse für Schwenkmontage
rear feet for pivot mounts

Hinterfüsse
mit Drehverschluss und Hebelverschluss für 15mm Standardprisma von zweiteilige Schwenkmontage.

Rear foot
with rotation and lever lock for prism 15mm width for two piece pivot mounts.

Bauhöhe / height	2,0mm		
Distanzrolle Bauhöhe / height spacer	12,0mm		
Drehverschluss Bauhöhe / rotation lock	8,0mm	Durchmesser / Diameter	**Best.Nr./order No.:**
Ring:			
		1"/26mm	**Dreh** / Rotation: 1458-2600
			Hebel / Lever : 1558-2600
		30mm	**Dreh** / Rotation: 1458-3000
			Hebel / Lever : 1558-3000
		34mm	**Dreh** / Rotation: 1458-3400
			Hebel / Lever : 1558-3400
LM-Prisma			
			Dreh / Rotation: 1458-4000
			Hebel / Lever : 1558-4000
Zeiss ZM/VM-Schiene/Rail	**Bauhöhe** / height : 3,0 mm		
			Dreh / Rotation: 1458-4500
			Hebel / Lever : 1558-4500
Swarovski SR-Schiene /Rail			
			Dreh / Rotation: 1458-6000
			Hebel / Lever : 1558-6000
Schmidt & Bender-Schiene /Rail			
			Dreh / Rotation: 1458-7000
			Hebel / Lever : 1558-7000

Drehverschluss
Rotation lock

Hebelverschluss
Lever lock

MAK*lassic* Hinterringe und Prismen für Schwenkmontage
Rear rings and rear rail prism for pivot mounts

Hinterringe in Stahl
Für zweiteilige Schwenkmontagen

Rear ring in steel
for two piece pivot mounts,

Durchmesser diameter	Bauhöhe height	Bestellnumer order No.
1"/26 mm	2,0mm	1460-2602
30 mm	2,0mm	1460-3002
34 mm	2,0 mm	1460-3402

Hinterringe in Stahl (Halbringe)
Für zweiteilige Schwenkmontagen

Rear ring in steel (halfring)
for two pieces pivot mounts,

Durchmesser diameter	Bauhöhe height	Bestellnumer order No.
30 mm	2,0mm	1465-3002
34 mm	2,0mm	1465-3402
36 mm	2,0 mm	1465-3602

Hintere Prismen
Für zweiteilige Schwenkmontagen

Rear rail
for two pieces pivot mounts

LM-Prisma
Bauhöhe / height 2,0mm
Best.Nr./order No.: 1460-4002

Zeiss ZM/VM-Prisma
Bauhöhe / height 3,0mm
Best.Nr./order No.: 1460-4503

Swarovski SR-Prisma
Bauhöhe / height 2,0mm
Best.Nr./order No.: 1460-6002

Schmidt & Bender- Rail
Bauhöhe / height 2,0mm
Best.Nr./order No.: 1460-7002

Repetierbüchsen Bolt action rifle

Hersteller manufacturer	Modell	Best.Nr. order No..
Antonio Zoli	1900	1680-0067
Benelli	ARGO	1680-0003
Brno	CZ 527 / Fox / ZKB 680 ZKK 600 / CZ 550 CZ 531	1680-0041 1680-0047 1680-0065
Carl Gustav	1896 / 1900 2000/ 3000 4000	1680-0005 1680-0095 1680-0037
Fabarm	Iris	1680-0040
FN Browning	A-Bolt / Eurobolt BAR 1 / BAR 2 / CBL / Acera BLR / CLR European Browning Mauser X-Bolt	1680-0002 1680-0003 1680-0057 1680-0056 1680-0004 1680-0128
Haenel	Jaeger 10	1680-0110
Heckler & Koch	SLB 2000	1680-0058
Heym	SR 20 SR 21 SR 30	1680-0060 1680-0039 1680-0099
Kongsberg	M389	1680-0061
Krico	600 / 700 / 900 / 902	1680-0006
Lakelander	M 389	1680-0071
Mauser	M 12 225 Titan 2 66 94 / 96 > Nr. 96011999 94 / 96 Nr. 96012000 > K 98	1680-0020 1680-0035 1680-0009 1680-0094 1680-0096 1680-0010
Merkel	SR 1	1680-0117
Parker Hale	Safari 1200	1680-0011
Remington	700 7400 / 7600 seven	1680-0012 1680-0013 1680-0078

Hersteller manufacturer	Modell	Best.Nr. order No.
RWS/Rössler	Titan 6	1680-0108
Sabatti	Rover	1680-0075
Sako	Forester/Finnbear/Finnwolf 75 / 85	1680-0053 1680-0054
Santa Barbara	Repetierer	1680-0044
Sauer	80 / 90 / 92 100 101 200 202 STR	1680-0015 1680-0082 1680-0081 1680-0059 1680-0080 1680-0106
Savage	110 / 116 Kojak	1680-0016
Schultz & Larssen	M 97	1680-0104
Steyr	Classic SBS L M 086 SM 12 SL / L-Jagdmatch Ultra Light Scout Luxus	1680-0089 1680-0093 1680-0086 1680-0090 1680-0018 1680-0111 1680-0112 1680-0127
Swiss Arms	SHR 970	1680-0109
Tikka	55 / 65 / 558 / 658 590 / 690 Master T 3	1680-0031 1680-0043 1680-0038 1680-0107
Verney Carron	Automat Repetierbüchsen	1680-0066 1680-0019
Voere	2165 Kufstein Titan 2 2185 Automat	1680-0021 1680-0045 1680-0083
Weatherby	Mark V / 300 / Vanguard	1680-0023
Winchester	70 70 Modell.223 /.243 WSSM SXR Vulkan	1680-0024 1680-0114 1680-0115
Zastava	Mini Mauser 70	1680-0008 1680-0049

Kipplaufwaffen Drop barrel rifle

Hersteller manufacturer	Modell	Best.Nr. order No.
Antonio Zoli	Kipplauf	1680-0505
Beretta	Silver Sable	1680-0513
B.Rizzini	Kipplauf	1680-0502
Browning	525 Express	1680-0507
Chapuis	O/U Express Superpose S/S Express Juxtapose	1680-0500 1680-0503
F.A.I.R techni-mec	Kipplauf	1680-0501
Krieghoff	Optima / Plus / Classic	1680-0511
Merkel	141 SL 1 und SL 2	1680-0506 1680-0512
Sabatti / Humbert	Kipplauf	1680-0504
Suhl	Drilling	1680-0510
Verney Carron	Sagittaire	1680-0508

Vorderplatte für Schwenkmontagen zum einsetzen in Laufschienen mit einer Breite von 12mm.
Erhältlich in den Bauhöhen 5,0mm (unten offen) und 6,0mm (unten geschlossen).
Front base for pivot mount to installed in the running rail with a width of 12mm.
Available in the height 5,0mm (bottom open) and 6,0mm (bottom closed).

Bauhöhe height	Best.Nr. order No.
5,0mm	1690-1205
6,0mm	1690-1206

Vorderplatte für Schwenkmontagen zum einsetzen in Laufschienen mit einer Breite von 14mm.
Erhältlich in den Bauhöhen 5,0mm (unten offen) und 6,0mm (unten geschlossen).
Front base for pivot mount to installed in the running rail with a width of 14mm.
Available in the height 5,0mm (bottom open) and 6,0mm (bottom closed).

Bauhöhe height	Best.Nr. order No.
5,0mm	1690-1405
6,0mm	1690-1406

Vorderplatte für Schwenkmontagen, passend im Laufsockel der Suhler Einhakmontage.
Erhältlich in den Bauhöhen 5,0mm (unten offen) und 6,0mm (unten geschlossen)
Front base for pivot mount, which is used to replace a front base of the Suhler claw mount.
Available in the heights 5,0mm (bottom open) and 6,0mm (bottom closed)

Bauhöhe height	Best.Nr. order No.
5,0mm	1690-2205
6,0mm	1690-2206

MAK*lassic* Vorderfüsse für zweiteilige Schwenkmontagen

Vorderfuss, Durchmesser 1"/26mm,
mit vertikalem Toleranzausgleich, Ringbreite: 15mm
Front foot, diamater 1”/26mm,
with vertical tolerance compensation, width of ring: 15mm

Kröpfung offset	Bauhöhe height	Best.Nr. order No.
0mm	12,0mm	1630-1205
26,0mm	9,0mm	1630-2602
26,0mm	12,0mm	1630-2622
34,0mm	9,0mm	1630-2604
34,0mm	12,0mm	1630-2624
49,0 mm	12,0 mm	1630-2626

Vorderfuss, Durchmesser 30mm,
mit vertikalem Toleranzausgleich, Ringbreite: 15mm
Front foot, diamater 30mm,
with vertical tolerance compensation, width of ring: 15mm

Kröpfung offset	Bauhöhe height	Best.Nr. order No.
0mm	12,0mm	1630-3020
26,0mm	9,0mm	1630-3002
26,0mm	12,0mm	1630-3022
34,0mm	9,0mm	1630-3004
34,0mm	12,0mm	1630-3024
49,0mm	12,0mm	1630-3026

Vorderfuss, Durchmesser 34mm,
mit vertikalem Toleranzausgleich, Ringbreite: 15mm
Front foot, diamater 34mm,
with vertical tolerance compensation, width of ring: 15mm

Kröpfung offset	Bauhöhe height	Best.Nr. order No.
26,0mm	12,0mm	1630-3422
26,0mm	17,0mm	1630-3462
34,0mm	12,0mm	1630-3424
34,0mm	17,0mm	1630-3464
49,0mm	12,0mm	1630-3426
49,0mm	17,0mm	1630-3466

Vorderfuss, Durchmesser 36mm,
mit vertikalem Toleranzausgleich, Ringbreite: 15mm
Front foot, diamater 36mm,
with vertical tolerance compensation, width of ring: 15mm

Kröpfung offset	Bauhöhe height	Best.Nr. order No.
26,0mm	17,0mm	1630-3622
34,0mm	17,0mm	1630-3624
49,0mm	17,0mm	1630-3626

MAK*lassic* Front food for two pieces pivot mounts

Vorderfuss LM-Prisma,
mit vertikalem Toleranzausgleich, Prismenbreite: 22mm
Front food LM Prisma,
with vertical tolerance compensation, width of rail: 22mm

Kröpfung offset	Bauhöhe height	Best.Nr. order No.
0mm	12,0mm	1630-4020
26,0mm	9,0mm	1630-4002
26,0mm	12,0mm	1630-4022
34,0mm	9,0mm	1630-4004
34,0mm	12,0mm	1630-4024
49,0mm	12,0mm	1630-4026

Vorderfuss Zeiss ZM/VM-Schiene
mit vertikalem Toleranzausgleich, Prismenbreite: 35mm
Front food Zeiss ZM / VM Rail,
with vertical tolerance compensation, width of rail: 35mm

Kröpfung offset	Bauhöhe height	Best.Nr. order No.
0mm	13,5mm	1630-4540
34,0mm	10,5mm	1630-4514
34,0mm	13,5mm	1630-4544
49,0mm	13,5mm	1630-4546

Vorderfuss Swarovski SR-Schiene,
mit vertikalem Toleranzausgleich, Prismenbreite: 35mm
Front food Swarovski SR-Rail,
with vertical tolerance compensation, width of rail: 35mm

Kröpfung offset	Bauhöhe height	Best.Nr. order No.
0mm	12,0mm	1630-6020
34,0mm	9,0mm	1630-6004
34,0mm	12,0mm	1630-6024
49,0mm	12,0mm	1630-6026

Vorderfuss Schmidt & Bender-Schiene,
mit vertikalem Toleranzausgleich, Prismenbreite: 35mm
Front food Zeiss Schmidt & Bender Rail,
with vertical tolerance compensation, width of rail: 35mm

Kröpfung offset	Bauhöhe height	Best.Nr. order No.
0mm	12,0mm	1630-7020
34,0mm	9,0mm	1630-7004
34,0mm	12,0mm	1630-7024
49,0mm	12,0mm	1630-7026

MAK*flex*

Das MAKflex Montagesystem kann auf fast allen Langwaffen montiert werden.
Ob Repetierbüchsen oder Kipplaufwaffen.
Der richtige Abstand zwischen Vorder- und Hinterfuss wird durch die stufenlose Verstellmöglichkeit des hinteren Montagefusses erreicht. Dieser Verstellbereich reicht von 70mm bis 130mm.
Der Höhenausgleich, oft erforderlich durch die verschiedenen Waffenarten und Modelle, erfolgt durch das neue Distanzsystem. Die Distanzringe werden einfach ineinandergesteckt. Damit werden Höhenunterschiede problemlos ohne Zeitaufwand und speziellen Arbeiten ausgeglichen.

- **Völlige Spannungsfreiheit von Zielfernrohr und Waffe durch Verstellmöglichkeiten der Montage.**
- **Außerordentliche Stabilität und Schussfestigkeit bei allen Kalibern.**
- **Ohne Werkzeug einfach abnehmbar.**
- **Große Auflagefläche an Drehzapfen und Verschluss**
- **Keine Veränderung der Treffpunktlage bei beliebig häufigem Abnehmen und wieder aufsetzten der Zieloptik**
- **Ideal für Zweitgläser**
- **Elegante, formschöne, stabile Montage**

The MAKflex mounting system can be mounted on almost all rifles.
Whether bolt action or drop barrel rifle.
The correct distance between the front and rear feet is achieved by the infinitely adjustable adjustment of the rear mounting foot. This adjustment range is from 70mm to 130mm.
The height adjustment, often required by the various weapon types and models, is made by the new distance system. The spacer rings are simply inserted into each other. This makes it easy to compensate for differences in height without the need for time and special work.

- Complete freedom from tension of the riflescope and weapon by means of adjustment of the assembly.
- Extraordinary stability and shooting strength for all calibers.
- Easily removable without tools.
- Large support surface on trunnions and closure
- No change of the hiting point position with arbitrary frequent removal and repositioning of the target optics
- Ideal for second glasses
- Elegant, shapely, stable assembly

Film in deutsch

Film in english

MAK*flex* Zubehör accessory

Brückenschwenkmontage mit Dreh und Hebelverschluss für Repetierbüchsen und Kipplaufwaffen.
With rotation lock or lever lock.
For Bolt action rifle and Drop barrel guns

Bestell Beispiel:
MAKflex Brückenschwenkmontage mit Drehverschluss (20) und 30mm Ringen (30).
Order example:
MAKflex mount with rotation lock (20) and 30mm rings (30)

20 0 0 - 30 00
2

MAK*flex*-Brückenschwenkmontage mit Drehverschluss
MAK*flex*-mount with rotation lock — **20**

Für EAW
for EAW — **21**

Für Merkel
for Merkel — **22**

Für Leupold Quick Release Basen
for Leupold quick release bases — **23**

Für Original Steyr
For original Steyr — **24**

MAK*flex* Brückenschwenkmontage mit Hebelverschluss
MAK*flex* mount with lever lock — **25**

MAK*flex* Short — **2**

Zieloptik
scope

	1"/26mm	30mm	34mm	36mm	40mm	LM prisma	Zeiss ZM/VM Schiene rail	Picatinny	Swarovski SR-Schiene	Schmidt&Bender Schiene rail	Aimpoint Micro
Bestellnummer: order No.:	26	30	34	36	41	40	45	50	60	70	10

Aluminium Formring. Durchmesser 1"/26 mm
Aluminium ring. Diameter 1"/26 mm

Bauhöhe height	Bestellnummer order No.
2,5mm	2460-2602
5,0mm	2460-2605
7,5mm	2460-2607
10,0mm	2460-2610

Aluminium Formring. Durchmesser 30mm
Aluminium ring. Diameter 30 mm

Bauhöhe height	Bestellnummer order No.
2,5mm	2460-3002
5,0mm	2460-3005
7,5mm	2460-3007
10,0 mm	2460-3010

Aluminium Formring. Durchmesser 36 mm
Aluminium ring. Diameter 36 mm

Bauhöhe height	Bestellnummer order No.
2,5mm	2460-3602
5,0mm	2460-3605

Aluminium Formring. Durchmesser 34 mm
Aluminium ring. Diameter 34 mm

Bauhöhe height	Bestellnummer order No.
2,5mm	2460-3402
5,0mm	2460-3405
11,0mm	2460-3411

Aluminium Formring. Durchmesser 40 mm
Aluminium ring. Diameter 40 mm

Bauhöhe height	Bestellnummer order No.
3,0mm	2460-4003

Vorderzapfen
Pivots

Bauhöhe height	Bestellnummer order No.
2,0mm	2000-0002
4,0mm (Standard)	2000-0004
6,0mm	2000-0006
10,0mm	2000-0010

Vorderzapfen für Steyr
Pivot for Steyr

Bauhöhe height	Bestellnummer order No.
4,0mm	2400-0004

VerlängerterVorderzapfen
Pivots with extension

Bauhöhe height **4,0 mm (Standard)**	Bestellnummer order No.
Kröpfung offset 24mm	2000-2440
Kröpfung offset 39mm	2000-3940

Adapter für EAW-Basen
Adapter for EAW- Base

Bauhöhe height	Bestellnummer order No.
4,0mm	1410-0000

Adapter für original Steyr-Hinterplatte
adapter for original Steyr-rear base

Bauhöhe height	Bestellnummer order No.
7,0mm	1440-1507

Adapter für original Merkel SL I und SL II Hinterplatte
adapter for original Merkel SL I and SL II back lockup

Bauhöhe height	Bestellnummer order No.
7,5mm	1420-0807

DETAL-/ STANAG-Adapter

Bezeichnung designation	Bestellnummer order No.
Für runde Ausführung for round models	2460-0020
Für ZM-ähnliche Ausführung for models like ZM	2460-0040
Für STANAG-Ausführung for STANAG-model	2460-0030
Für COT-Adapter for COT adapter	2460-0080
Für Yukon-Adapter for Yokon adapter	2460-0090
Für Fortuna One for Fortuna one	2460-0060
Für X Sight for X Sight	2460-0070

Picatinny

Länge length	Bestellnummer order No.
120,0mm	2460-50120
160,0mm	2460-50160
500.0mm	2460-50500

MAK*uick* Schnellspannmontage für Repetier & Kipplauf Waffen
quick release mount for bolt action and drop barrel rifle

Die neueste Generation der Montagen für Langwaffen aller Art. Schnellste und einfachste Montage. Dazu aus dem Vollen präzisionsgefräst für absolute Wiederkehrgenauigkeit und Schußfestigkeit in allen Kalibern. Funktionsteile aus gehärtetem Stahl. Wie alle MAK Produkte beispielhaft in Designe und Funktion.

The latest generation of scope mounts for all types of rifles. Fastest and easiest installation. For this purpose from the full precision milling for absolute accuracy and shot resistance in all calibers. Functional parts made of hardened steel. Like all MAK products, they are exemplary in design and function.

Geeignet für:
- **Kipplaufwaffen**
- **Repetierbüchsen**
- **Selbsladewaffen**
- **Blaser Montagesysteme**
- **Merkel KR 1, RX, Helix Montagesysteme**
- **Picatinny Schienen**

Suitable for:
- Drop barrel guns
- Bolt action guns
- Automatic or semiautomatic guns
- Blaser mounting system
- Merkel KR 1, RX, Helix mounting system
- Picatinny rails

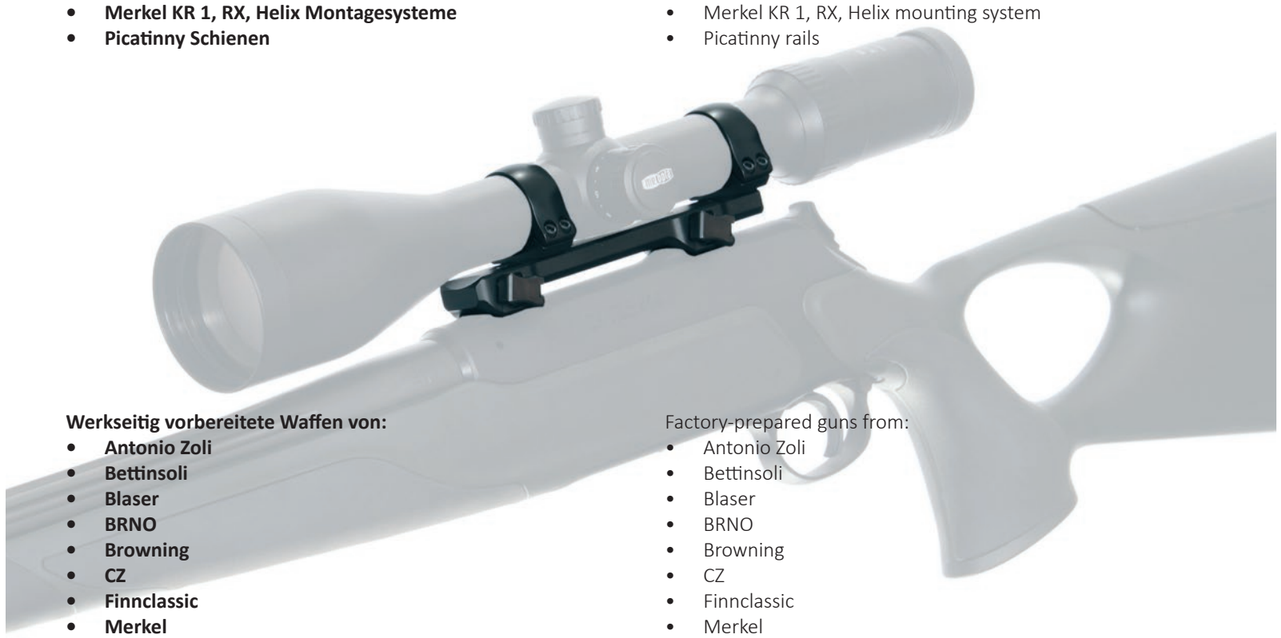

Werkseitig vorbereitete Waffen von:
- **Antonio Zoli**
- **Bettinsoli**
- **Blaser**
- **BRNO**
- **Browning**
- **CZ**
- **Finnclassic**
- **Merkel**
- **Sauer**
- **Sabatti**
- **Sako**
- **Tikka**

Factory-prepared guns from:
- Antonio Zoli
- Bettinsoli
- Blaser
- BRNO
- Browning
- CZ
- Finnclassic
- Merkel
- Sauer
- Sabatti
- Sako
- Tikka

Durch Adapterschienen weiteren Waffen montierbar:
- **Benelli Argo,**
- **Browning BAR**
- **Chapuis express**
- **Heckler & Koch**

etc.

Through adapter rails on further guns mountable:
- Benelli Argo,
- Browning BAR
- Chapuis express
- Heckler & Koch

etc.

MAK*uick* einteilig für Kipplaufwaffe in one piece for drop barrel gun

Bestell Beispiel:
MAKuick einteilige Schnellspannmontage für Kipplaufwaffe (50) mit 12mm Schienenbreite(2), einer Ringbauhöhe von 2,5mm (2) und einem 30mm Mittelrohrdurchmesser (30).
Order example:
MAKuick quick release mount in one piece for **drop barrel rifle (50)** with a 12mm railwidth(2), a ring height of 2,5mm (2) and a 30mm maintube diameter (30).

50 2 2 - 30 00

MAK*uick* einteilige Schnellspannmontage für Repetierbüchsen
MAK*uick* quick release mount in one piece for bolt action rifle

Schienenbreite rail width	Bestellnummer order No.
12mm	2
14/15mm	5

Ringbauhöhe ring height	Bestellnummer order No.
2,5mm	2
5,0mm	4
10,0mm	8

Zieloptik scope

	1"/26mm	30mm	34mm	36mm	40mm	LM prisma	Zeiss ZM/VM Schiene rail	Picatinny	Swarovski SR-Schiene	Schmidt&Bender Schiene rail
Bestellnummer: order No.:	26	30	34	36	41	40	45	50	60	70

MAK*uick* Adapterschienen adapter rails

Model	Bestellnummer order No.
Benelli Argo	5520-0003
B.Rizzini	5520-0502
Chapuis O/U Express Superpose	5520-0500
Chapuis S/S Express Superpose	5520-0503
F.A.I.R. techni-mec	5520-0501
FN-BAR	5520-0003
Heckler & Koch SLB 2000	5520-0058
Heckler & Koch SL 7	5520-0115
Marlin	5520-0120
Merkel SR 1	5520-0117
Remington 7400/7500/7600	5520-0013
Verney Carron Auto Impact	5520-0066
Zoli Drilling	5520-0200

Aus Stahl und QPQ Oberflächenbehandelt
Made of steel and QPQ surface-treated

MAK*uick* einteilig für Repetierbüchsen one piece for bolt action rifle

Bestell Beispiel:
MAKuick einteilige Schnellspannmontage für Repetierbüchsen (50) für eine CZ (7).
Bauhöhe 2,5mm (2) und 30mm Mittelrohrdurchmesser (30) für eine CZ550 (047).
Order example:
MAKuick quick release mount in one piece for **bolt action rifle** (50) from CZ (7)
Height 2,5mm (2) and 30mm maintube diameter (30) on a CZ550 (047) rifle.

50 7 2 - 30 047

MAK*uick* einteilige Schnellspannmontage für Repetierbüchsen
MAK*uick* quick release mount in one piece for bolt action rifle

Mit Standarthebel	with standart lever	50
Mit Klapphebel	with flip lever	501

Hersteller manufacturer	Bestellnummer order No.
Blaser	9
CZ, Sako, Sauer, Tikka	7
Merkel	6

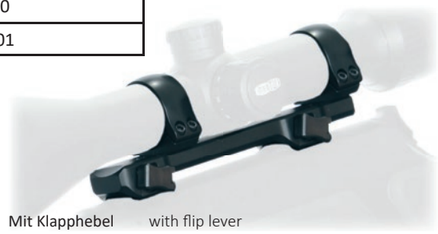
Mit Klapphebel with flip lever

Bauhöhe height	Bestellnummer order No.
2,5mm	2
5,0mm	4
10,0mm	8

Mit Standardhebel with standard lever

Zieloptik
scope

	1"/26mm	30mm	34mm	36mm	40mm	LM prisma	Zeiss ZM/VM Schiene rail	Picatinny	Swarovski SR-Schiene	Schmidt&Bender Schiene rail
Bestellnummer: order No.:	26	30	34	36	41	40	45	50	60	70

Hersteller manufacturer	Modell	WKZ ID
Blaser	R 93 R 8	193 194
CZ	527 550	041 047
Merkel	KR 1 RX.Helix	162 163
Sauer	303 404	133 144
Sako	75 85 S 85 M	054 154 254
Tikka	T 3	107

MAK*uick* - Merkel Helix

WKZ = Waffenkennzahl für Waffenmodelle ID number of the rifle

MAK*uick* zweiteilig für Repetierbüchsen two piece for bolt action rifle

Bestell Beispiel:
MAKuick zweiteilige Schnellspannmontage für Repetierbüchsen (5252).
mit 30mm Mittelrohrdurchmesser (30) für eine Mauser 98 (010).
Order example 52
MAKuick quick release mount in two piece for **bolt action rifle** (5252)
with 30mm maintube diameter (30) for a Mauser 98 (010).

5252 - 30 010

MAK*uick* zweiteilige Schnellspannmontage für Repetierbüchsen
MAK*uick* two piece quick release for bold action rifles

Zieloptik
scope

	1"/26mm	30mm	LM Prisma	Zeiss ZM/VM Schiene...rail
Bestellnummer: order No.:	26	30	40	45

WKZ = Waffenkennzahl für Waffenmodelle ID number of the rifle

Hersteller manufacturer	Modell	WKZ ID
Antonio Zoli	1900	067
Benelli	ARGO	003
Brno	CZ 527 / Fox / ZKB 680 ZKK 600 / CZ 550 CZ 531	041 047 065
Carl Gustav	1896 / 1900 2000/ 3000 4000	005 095 037
Fabarm	Iris	040
FN Browning	A-Bolt / Eurobolt BAR 1 / BAR 2 / CBL / Acera BLR / CLR European Browning Mauser	002 003 057 056 004
Heckler & Koch	SLB 2000	058
Heym	SR 20 SR 21 SR 30	060 039 099
Krico	600 / 700 / 900 / 902	006
Mauser	M 12 225 Titan 2 94 / 96 > Nr. 96011999 94 / 96 Nr. 96012000 > K 98	020 035 094 096 010
Parker Hale	Safari 1200	011
Remington	700 7400 / 7600	012 013

Hersteller manufacturer	Modell	WKZ ID
Savage	110 / 116 Kojac	016
Schultz & Larsen	M 97	104
Steyr	Classic SBS M SL / L-Jagdmatch	089 086 018
Verney Carron	Auto Impact Repetierer	066 019
Voere	2165 Kufstein	021
Weatherby	Mark V / 300 / Vanguard	023
Winchester	70	024
Zastava	Mini Mauser 70	008 049

MAK*ipp* Aufkippmontage — Roll-off mount

MAKipp Aufkippmontage
- **Höchste Schussfestigkeit**
- **Unverrückbar fest**
- **Formschöne elegante Montage**
- **sehr schnell montiert**

MAK*ipp* roll off mount
- highest shooting strength
- unbreakable firm
- stylish elegant assembly
- very quickly assemble

Adapterschienen siehe Seite 21
Adapter rail at site 21

MAK*ipp* einteilig für Kipplaufwaffen — one piece for drop barrle guns

Bestell Beispiel:
MAK*ipp* als einteilige Aufkippmontage für Kipplaufwaffen (51) mit einer 12mm Schienenbreite (2).
Ringbauhöhe 2,5mm (2) und einem Mittelrohrdurchmesser von 30mm (30).
MAK*ipp* is a one piece roll off mount for drop barrel guns (51) with a 12mm rail width (2).
Ring height of 2,5mm (2) and a diameter of 30mm (30)

51 2 2 - 30 00

MAKipp einteilige Aufkippmontage für Kipplaufwaffen
one piece roll off mount for drop barrel guns

Schienenbreite rail width	**Bestellnummer** order No.
12mm	2
14/15mm	5

Ringbauhöhe ring height	**Bestellnummer** order No.
2,5mm	2
3,0mm (40mm Ringe)	3
5,0 mm	4
10,0 mm	8

Zieloptik
scope

	1"/26mm	30mm	34mm	36mm	40mm	LM prisma	Zeiss ZM/VM Schiene rail	Picatinny
Bestellnummer: order No.:	26	30	34	36	41	40	45	50

MAK*ipp* zweiteilig für Repetierbüchsen — two-part for bold action

Die MAK*ipp* Aufkippmontage in zweiteiliger Ausführung mit extrem niedrige Bauhöhe von nur 11mm.
Aus hochfestem Aluminium und aus dem Vollen gefräst mit einem Ringdurchmesser von 30mm.
Die Funktionsteile sind aus Stahl.
The MAK*ipp* roll off mount in a two-part version with an extremely low overall height of only 11mm.
Made of high-strength aluminum and milled with a ring diameter of 30mm.
The functional parts are made of steel.

Modell	**Kröpfung** offset	**Bestellnummer** order No.
CZ 550	ohne Kröpfung no offset mit Kröpfung with offset	5310-30047 5312-30047
CZ 527	ohne Kröpfung no offset	5310-30041
Blaser R 93	mit Kröpfung with offset	5312-30193

ohne Kröpfung no offset

mit Kröpfung with offset

MAK*fix* zweiteilig Festmontage mit Stahlringen für Repetierbüchsen

MAK*fix* Festmontage:

- **Höchste Schußfestigkeit durch festen Anschlag am Vorder- und Hinterfuss**
- **Unverrückbar fest**
- **Extrem niedrige Zieloptikmontage**
- **Empfehlenswert bei Büchsen ohne offene Visierung**
- **Formschöne und elegante Montage**
- **Geringer Zeitaufwand beim Montieren, deshalb preiswert.**
- **Bauhöhen von 11,0 mm bis 20,0 mm**
- **Erhältlich auch mit gekröpftem Vorderfuss passend für die neuen, kürzeren Zielfernrohre**

MAK*fix* fix mount:

- Maximum shooting strength due to firm abutment on the frontfoot and rearfoot
- Unbreakable firm
- Extremely low mounting of the scope
- Recommended for guns without open sights
- Stylish and elegant
- Low assembly time, therefore inexpensive.
- Construction heights from 11.0 mm to 20.0 mm
- Available also with cropped forefoot suitable for the new, shorter optics

MAK*fix* two piece fix mount for bolt action rifle

Bestell Beispiel:
MAK*fix* zweiteilige Festmontage (40) mit einer Höhe von 11mm (0) und keine Kröpfung (0).
Zielfernrohrdurchmesser von 30mm (30) für einen Mauser K98 (010).
MAKfix two piece fix mount (40) with a height ot 11mm (0) and no off set (0).
Diameter of the tube is 30mm (30) and the rifle is a Mauser K98 (010).

40 0 0 - 30 010

MAK*fix* zweiteilige Festmontage two piece fix mount

Bauhöhe height	Bestellnummer order No.
11,0 mm	0
14,0 mm	1
17,0 mm	2
20,0 mm	5

Kröpfung Vorderfuss offset front food	Bestellnummer order No.
0,0 mm	2
34,0 mm	4

Zieloptik scope	1"/26mm	30mm
Bestellnummer: order No.:	26	30

Hersteller manufacturer	Modell	WKZ ID No.
Antonio Zoli	1900	067
Benelli	ARGO	003
Brno	CZ 527 / Fox / ZKB 680 ZKK 600 / CZ 550 CZ 531	041 047 065
Carl Gustav	1896 / 1900 2000/ 3000 4000	005 095 037
Fabarm	Iris	040
FN Browning	A-Bolt / Eurobolt BAR 1 / BAR 2 / CBL / Acera BLR / CLR European Browning Mauser X-Bolt	002 003 057 056 004 128
Haenel	Jaeger 10	110
Heckler & Koch	SLB 2000	058
Heym	SR 20 SR 21 SR 30	060 039 099
Kongsberg	M389	061
Krico	600 / 700 / 900 / 902	006
Lakelander	M 389	071
Mauser	M 12 225 Titan 2 66 94 / 96 > Nr. 96011999 94 / 96 Nr. 96012000 > K 98	020 035 009 094 096 010
Merkel	SR 1	117
Parker Hale	Safari 1200	011
Remington	700 7400 / 7600 seven	012 013 078

Hersteller manufacturer	Modell	WKZ ID No.
RWS/Rössler	Titan 6	108
Sabatti	Rover	075
Sako	Forester/Finnbear/ Finnwolf 75 / 85	053 054
Santa Barbara	Repetierer	044
Sauer	80 / 90 / 92 200 202 100 101 STR	015 059 080 082 081 106
Savage	110 / 116 Kojak	016
Schultz & Larssen	M 97	104
Steyr	Classic SBS L M 086 SM 12 SL / L-Jagdmatch Ultra Light Scout Luxus	089 093 086 090 018 111 112 127
Swiss Arms	SHR 970	109
Tikka	55 / 65 / 558 / 658 590 / 690 Master T 3	031 043 038 107
Verney Carron	Automat Repetierer	066 019
Voere	2165 Kufstein Titan 2 2185 Automat	021 045 083
Weatherby	Mark V / 300 / Van-guard	023
Winchester	70 70 Modell.223 /.243 SXR Vulkan	024 114 115
Zastava	Mini Mauser 70	008 049

MAK*lick* zur Montage von Leuchtpunktvisieren auf Schwenkmontagen-Vorderplatten.
MAK*lick* to mount red-dot sight on the front foot of any pivot mount.

Die patentiert und innovative Montagelösung für Leuchtpunktvisiere aus hochvergütetem Stahl. Komplett aus dem Vollen präzisionsgefräßt und gehärtet. Ein stabiler Zapfen einer Schwenkmontage sorgt für eine stabile Verbindung zwischen Waffe und Leuchtpunktvisier.

- **Erhältlich für DOCTER-Sight, Aimpont Micro, Aimpoint-(**
- **Die einfache Handhabung mit Einrastfixierung**
- **Absolute Wiederholgenauigkeit**
- **Schussfestigkeit in allen Kalibern- Extrem zuverlässig**
- **Extrem flexibel**
- **Extrem niedrig**
- **Extrem leicht zu montieren**

The patented and innovative mounting solution for red-dot sights made of high-grade steel. Completely precisioncut from the solid and hardened. A stable pivot of a swivel mounting ensures a stable connection between the weapon and the red-dot sight

- Available for DOCTER-Sight, Aimpoint Micro, Aimpoint-Comp, etc.
- The easy handling with snap-in fixing
- Absolute repeatability
- Weighing ability in all calibers
- Extremely reliable
- Extremely flexible
- Very low
- Extremely easy to install

1. Vertikaler Toleranzausgleich durch einstellbaren Zapfen
2. Horizontaler Toleranzausgleich durch einstellbare Krallen
3. Verriegelung durch drehbaren Zapfen
1. Vertical tolerance compensation by adjustable pins
2. Horizontal tolerance compensation by adjustable claws
3. Locking by rotating pins

MAK*lick* Montage	Bestellnummer order No.
DOCTERsight with Adapter	3000-9000
Aimpoint Micro	3000-1000
Aimpoint Comp	3000-3000
Aimpoint Z-Point	3000-5000

MAK*lick* Adapter	Bestellnummer order No.
Aimpoint Micro	3100-1000
Ring für / for Aimpoint Comp	3300-3000
Picatinny Adapter	3500-5000

MAK*netic*

Die MAK*netic* ist eine abnehmbare Montage für Flinten ohne jegliche Veränderung an der Waffe. Nach dem großen Erfolg unserer innovativen Montage MAK*lick,* setzen wir einen weiteren Meilenstein in der Geschichte der Montagetechnik. MAK*netic* verbindet äußerst zuverlässig die Leuchtpunktvisiere und Flinten ohne die kleinste Veränderung an der Waffe vorzunehmen. Ideal für die Verbindung zwischen dem neuen Airpoint Micro T-1 und Ihrer Flinte.

The MAK*netic* is *a* detachable mounting for shotguns without any change to the weapon.
After the great success of our innovative assembly MAK*lick*, we are setting another milestone in the history of mounting technology. MAK*netic* combines very reliably the red-dot sights and shotguns without the slightest change to the weapon. Ideal for the connection between the new Airpoint Micro T-1 and your shotgun.

MAK*netic* zur Montage von Leuchtpunktvisieren auf Repetierbüchsen
MAK*netic* to mount red-dot sight on bolt action rifle

MAKnetick Mount	Bestellnummer order No.
DOCTERsight & Blaser R 93	30193-9000
Aimpoint Micro & Blaser R 93	30193-1000
DOCTERsight & Blaser R 8	30194-9000
Aimpoint Micro & Blaser R 8	30194-1000
DOCTERsight & Mauser M 03	30103-9000
DOCTERsight & Merkel KR 1	30162-9000
Aimpoint Micro & Merkel KR 1	30162-1000
DOCTERsight & Sauer 303	30133-9000

MAK*netic* zur Montage von Leuchtpunktvisieren auf Flinten
MAK*netic* to mount red-dot sight on shotguns

MAK*netic* Mount	Bestellnummer order No.
DOCTERsight & 6 mm Schiene/rail	3006-9000
DOCTERsight & 8 mm Schiene/rail	3008-9000
DOCTERsight & 10 mm Schiene/rail	3010-9000
DOCTERsight & 12 mm Schiene/rail	3012-9000
DOCTERsight & 14 mm Schiene/rail	3014-9000
Aimpoint Micro & 10 mm Schiene/rail	3010-1000
Aimpoint Micro & 12 mm Schiene/rail	3012-1000
Aimpoint Micro & 14 mm Schiene/rail	3014-1000

Bemerkung: Das MAK*netic* ist konstruktionsbedingt nicht für das "DOCTERsight III" geeignet
Note: The MAKnetic constuction is not suitable to use with the "DOCTERsight III"

MAK*ugel*

MAKugel ist eine vielseiteig Montagelösung von MAK, um Rotpunktvisiere auf Picatinny-Schienen oder vorhandenen Montagenprismen auf Langwaffen, toleranzfrei und mit absoluter Wiederholgenauigkeit zu verbinden.

MAKugel is a versatile mounting solution from MAK, to bring reddot sights on picatinny rail or existing mounting prisms for rifle. Tolerance-free and absolute repeatability.

MAK*ugel* zur Montage von Leuchtpunkvisieren auf Prisma und Picatinny Schienen MAK*ugel* to mount the red-dot sight on a prism and Picatinny rail	**Bestellnummer order No.**
DOCTERsight 12 mm Prisma Aimpoint Micro 12 mm Prisma	5612-9000 5612-1000
DOCTERsight 14 / 15 mm Prisma Aimpoint 14 / 15 mm Prisma	5614-9000 5614-1000
DOCTERsight Picatinny Rail Aimpoint Weaver Picatinny Rail	5650-9000 5650-1000
DOCTERsight Sako Aimpoint Sako	56054-9000 56054-1000
DOCTERsight CZ 550 Aimpoint CZ 550	56047-9000 56047-1000
DOCTERsight Tikka T 3 Aimpoint Tikka T 3	56107-9000 56107-1000

Adapter zur Montage von Leuchtpunktvisieren auf Leupold QR Basen Adapter to mount the red-dot sight on a Leupond QR base	**Bestellnummer order No.**
DOCTERsight	2330-9000
Aimpoint Micro	2330-1000

MAK*milmont* Monoblockmontage für Picatinny Schienen

MAK*milmont* monoblockmount for Picatinny rails

Die MAK*milmont* Monoblockmontage ist die robuste Antwort auf taktische Erfordernisse. Sie wurden in Zusammenarbeit mit Behörden für Scharfschützengewehre, bzw. Sturmgewehre entwickelt. Die MAK*milmont* übertrifft die harten taktischen Ansprüche und wird erfolgreich von Polizei und Militär eingesetzt. Sie ist die erste Wahl, wenn es um Zuverlässigkeit und Präzision geht.

- **MAKmilmont Montagen sind für Zielfernrohre mit 30mm und 34mm Mittelrohrdurchmesser konstruiert und gebaut.**
- **Sie werden aus dem vollen Aluminiumblock präzisionsgefräst und haben äußerst robuste und präzise Klemmbacken.**
- **Die selbstsichernden Gewindeeinsätze aus Edelstahl sorgen für eine kompakte, glatte Form und für eine äußerst zuverlässige Verbindung.**
- **Die 20 MOA Vorneigung ermöglicht die Zielerfassung auf extrem langen Entfernungen.**

The MAK*milmont* monoblock mount is the robust response to tactical requirements. The MAKmilomont have been developed in cooperation with authorities for sniper and assault rifles. It exceeds the tough tactical requirements and is successfully used by police and military. This Rifle Scope mount is the first choice when it comes to reliability and precision.

- MAKmilmont mounts are designed and constructed for riflescopes with 34mm and 30mm tube diameter.
- They are precision milled from the solid block of aluminium and have extremely robust and precise clamping jaws.
- The self-locking stainless steel threaded inserts ensure a compact, smooth shape and an extremely reliable connection.
- The 20 MOA pantoscopic angle enables target detection on extremely long distances.

MAK milmont

MAK*milmont* Monoblockmontage für Picatinny Schienen

Durchmesser diameter	Bauhöhe / Vorneigung height / canted down	Bestellnummer order No.
30,0mm	17,0mm / 0MOA	57600-3000
30,0mm	17,0mm / 20MOA	57620-3000
30,0mm	23,0mm / 0MOA	57600-3010
30,0mm	23,0mm / 20MOA	57620-3010
34,0mm	17,0mm / 0MOA	57600-3400
34,0mm	17,0mm / 20MOA	57620-3400
34,0mm	23,0mm / 0MOA	57600-3410
34,0mm	23,0mm / 20MOA	57620-3410

MAK*milmont* mit 2" Kröpfung with 2" offset

MAK*milmont* mit 2" Kröpfung with 2" offset	Bestellnummer order No.
Durchmesser 30,0mm mit taktischen Ringen und Kunststoffeinsatz zum adaptieren auf **1" / 25,4mm** diameter of 30,0mm with tactical rings and plastic insert to adapt to 1" / 25,4mm	58600-2602
Durchmesser 30,0mm mit taktischen Ringen diameter of 30,0mm with tactical rings	58600-3002
Durchmesser 34,0mm mit taktischen Ringen diameter of 34,0mm with tactical rings	58600-3402

MAK*milmont mit* 2" Kröpfung nur die Montagebasis 2" offset only the mounting base	Bestellnummer order No.
Bauhöhe 18,0mm (ohne Ringe) height 18,00mm (no rings including)	58600-0002

Beispiel: MAK*milmont* mit zusätzlichen taktischen Ringen mit multiplen Schnittstellen
Example: MAK*milmont* with additional tactical rings with multiple interfaces

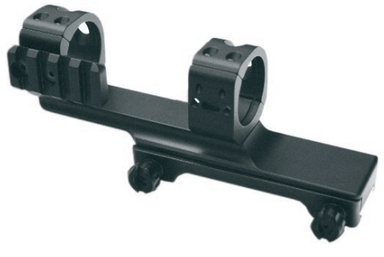

MAK*milmont* Schnellspannmontage zweiteilig quick release two piece

Bestell Beispiel:
MAK*milmont* zweiteilig (58) Schnellspannmontage (5) mit einer Bauhöhe von 12mm (0) für Mittelrohr Durchmesser von 30 mm (30)
MAK*milmont* two-piece (58) quick-release mounting (5) with a height of 12mm (0) for center tube diameter of 30 mm (30)

58 5 0 - 30 00

MAK*milmont* zweiteilig für Picatinny Schienen und Weaver
MAK*milmont* two piece for Picatinny and Weaver rails

Schnellspannmontage quick release scopemount

Bauhöhe height	Bestellnummer order No.
12,0mm	0
21,0mm	6

Zieloptik scope

	1"/26mm	30mm	34mm	LM Prisma	Zeiss ZM/VM Schiene	Swarovski SR-Schiene
Bestellnummer: order No.:	26	30	34	40	45	60

Bestell Beispiel:
MAK*milmont* zweiteilig (58) Aufkippmontage (6) mit einer Bauhöhe von 7mm für Mittelrohr Durchmesser von 30 mm (30)
MAK*milmont* two-piece (58) quick-release mounting (6) with a height of 7mm (7) for center tube diameter of 30 mm (30)

58 6 0 - 30 07

MAK*milmont* zweiteilig für Picatinny Schienen und Weaver
MAK*milmont* two piece for Picatinny and Weaver rails

Aufkippmontage fix mount

Zieloptik scope

	30mm	34mm	36mm	Zeiss ZM/V Schiene	Swarovski SR-Schiene
Bestellnummer: order No.:	30	34	36	45	60

Bauhöhe height	Bestellnummer order No.
7,0mm	07
10,0mm	10

MAK*milmont* taktische Ringe tactical rings

Durchmesser diameter	Bauhöhe height	Bestellnummer order No.
30,0mm	Taktischer Ring / Bauhöhe 5,0 mm / mit Schnittstellen 45° geteillt	24645-3005
34,0mm	Taktischer Ring / Bauhöhe 5,0 mm / mit Schnittstellen 45° geteillt	24645-3405

Durchmesser diameter	Bauhöhe height	Bestellnummer order No.
30,0mm	Taktischer Ring / Bauhöhe 5,0 mm / mit Schnittstellen	24605-3005
34,0mm	Taktischer Ring / Bauhöhe 5,0 mm / mit Schnittstellen	24605-3405

Durchmesser diameter	Bauhöhe height	Bestellnummer order No.
30,0mm	Takctical Ring / Height 5,0 mm / shared side interfaces 45 °	24655-3005
34,0mm	Takctical Ring / Height 5,0 mm / shared side interfaces 45 °	24655-3405
34,0mm	Takctical Ring / Height 7,5 mm / shared side interfaces 45 °	24655-3407

Adapter	Bestellnummer order No.
1. Picatinny Adapter	3300-5000
2. Picatinny Adapter gekröpft offset	3300-5100
3. Aimpoint Micro H1 Adapter	3300-1000
4. DOCTERsight Adapter	3300-9000
5. Adapterring für Lampen, Bauhöhe 5,0mm Adapterrring or flashlights, height 5,0mm	3300-2605

MAK*milmont* Basis

Aufkippmontage, ohne Hebel Fix mount no lever
Bestellnummer order No. 5760-0000

Mit Schnellspannhebel Quick release with lever
Bestellnummer order No. 5750-0000

Aufkippmontage mit Picatinny Schiene für T41, T43, T94 Fix mount with Picatinny rail for T41, T43, T94
Bestellnummer order No. 5122-50205

MAK*milmont* für Rotpunkt Visiere for red-dot sights

Mit einstellbarem und fixierbarem Klemmsystem passt die Sicherung auf Picatinny Schienen nach MIL Std.1913 (speziell für AR15 / M16). Aus dem Vollen 7075 T6 Aluminium präzisionsgefräßt, absolut wiederholgenau und alle Funktionsteile aus Stahl.
Adjustable and fixable clamping system with lock.
Fits Picatinny rails at MIL Std.1913, especially for AR15/M16 rifles. Precision milled from the solid block of 7075 T6 aluminum, absolutely accurate repeatable and all functional parts made of steel.

für / for Aimpoint Micro

Bauhöhe height	Bestellnummer order No.
24,0mm	5856-1000

für / for DOCTERsight

Bauhöhe height	Bestellnummer order No.
24,0mm	5856-9000

Picatinny Schienen für Langwaffen
Picatinny rail for rifles

Modell	Bestellnummer order No.
Benelli Rafaello	5520-50121
FN-BAR	5520-50003
Heckler & Koch SLB 2000	5520-50058
Mauser 98	5520-50010
Merkel SR1	5520-50117
Remington 700 Short	55201-50012
Remington 700 Long	55202-50012
Sauer 202 Standard	55201-50080
Sauer 202 Magnum	55202-50080
Steyr SSG 69	5520-50069
Steyr SBS (308 WIN)	55201-50089
Steyr SBS (308 WIN) 20MOA	55221-50089
Steyr SBS (300 WIN) 20MOA	55222-50089
Sako TRG 42	5520-50042

MAK*masterLock* Picatinny Schnellmontage

MAK*masterLock* Picatinny quick mount

MAK*storm* & MAK*masterLock*

“State of the art” Die schnellste Montage auf dem Markt.
Das neue MAK*masterLock* ist ein patentiertes und revolutionäres Montagesystem für die Picatinny Schiene mit einzigartigem automatischen Verschlussmechanismus. Durch einfaches aufdrücken auf die Picatinny Schiene verschließt die Montage automatisch und wird durch den Sicherungsmechanismus gesperrt.
Ein Toleranzausgleich auf Picatinny Schienen die nicht genau den Standards entsprechen, ist mittels Einstellschrauben möglich. Das MAK*masterLock* revolutioniert durch seine einzigartige Konstruktion die bisherigen Montage Systeme. Die schnell abnehmbare Montage und Festmontage Funktion in einem, sorgen für Wiederkehrgenauigkeit der Treffpunktlage und Schussfestigkeit auch bei starken Kalibern.
Der Montagekörper ist aus hochfestem Aluminium, die Oberfläche hartcoatiert, alle Funktionsteile sind aus hochvergüteten und gehärtetem Stahl und aus dem vollen präzisionsgefräst und QPQ beschichtet.

"State of the art "and fastest scopemount on the market.
The new MAK*masterLock* is a patented and revolutionary mounting system for the Picatinny rail with a unique automatic locking mechanism. By simply pressing on the Picatinny rail, the assembly closes automatically and is blocked by the safety mechanism.
A tolerance adjustment on Picatinny rails, which do not exactly meet the standards, is possible with adjusting screws. With its unique design, the MAK*masterLock* revolutionizes the existing mounting systems. The fast-detachable mounting and fixed mounting function in one, ensure the accuracy of the point of contact and the shooting strength, even in the case of strong calibers.
The mounting body is made of high-strength aluminum, the surface is hardcoated, all functional parts are made of highly hardened and hardened steel and are coated from the full precision milled and QPQ.

MAK*masterLock* Picatinny Schnellmontage

MAKmasterLock für/for MAKstorm Bestellnummer orderNo.: 60560-8000

MAKmasterLock für/for Aimpoint Micro 10mm Bestellnummer orderNo.: 60500-1000

Optik optic	**Bestellnummer** order No.
MAK*storm*	60560-8000
Aimpoint Micro 10mm Bauhöhe height	60520-1000
Aimpoint Micro 23mm Bauhöhe height	60560-1000
DOCTERsight 10mm Bauhöhe height	60520-9000
DOCTERsight 23mm Bauhöhe height	60560-9000
Fortuna General 10mm Bauhöhe height	60520-7500
Fortuna General 15mm Bauhöhe height	60540-7500

MAK*masterLock* Picatinny quick mount

MAK*masterLock* block Picatinny quick mount

Bestell Beispiel:
MAK*masterLock* (60) für eine Picatinny Schiene (5), einer Bauhöhe von 23mm (6) und einer Kröpfung (3). Zielfernrohrdurchmesser von 34mm (34).
Order example:
MAK*masterLock* 60) for a Picatinny rail (5), a hight of 23mm (6) and offset(3). Scope middletube diameter of 34mm (34).

60 5 6 3 - 34 00

MAK*materLock*

Picatinny rail

Bauhöhe height	**Bestellnummer** order No.
23,0 mm	6

Kröpfung offset	**Bestellnummer** order No.
0mm	0
3" / 78mm	3

Durchmesser diameter	**Bestellnummer** order No.
1" / 26mm	2600
30mm	3000
34mm	3400

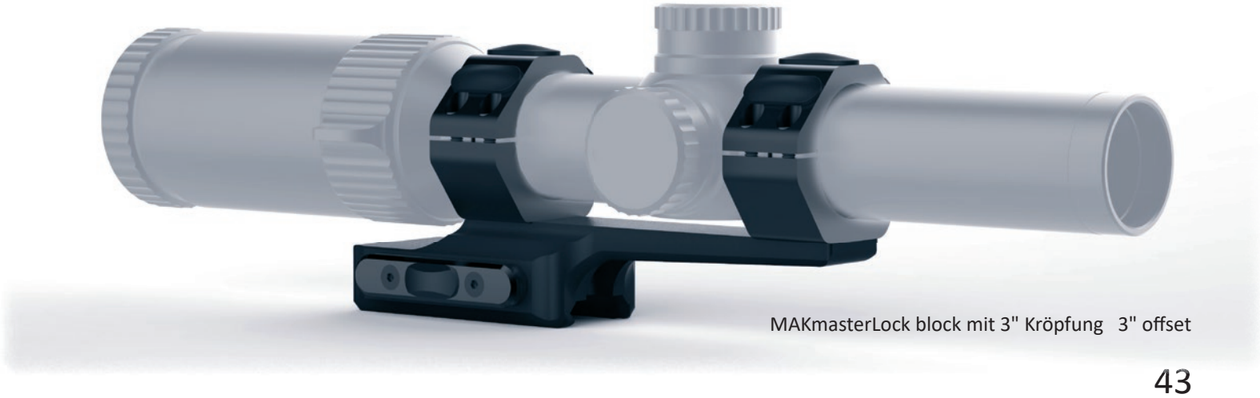

MAKmasterLock block mit 3" Kröpfung 3" offset

MAK*cam*

TARGET MOVIE & STILL CAMERA

PRISMATECHNIK
MIT 98% LICHTDURCHLÄSSIGKEIT TAGESLICHT

VIDEO UND FOTOAUFNAHME
INTERNE UND EXTERNE AUFNAHME VON VIDEO UND STANDBILD

AUSBILDUNG & SCHUßKONTROLLE
LIVEBILD ÜBER USB AUF DEM PC
INTERNER SPEICHER VON 16-32 GB

7075 ALUMINIUM
NORM IP 67 WASSERDICHT (1M)
AUS DEM VOLLEN GEFRÄST

Die MAK*cam* ist ein kompaktes Kamerasystem für die Montage auf einem Zielfernrohr. Sie erlaubt eine Video und Bildaufzeichnung ohne Beeinträchtigung der Funktion und Handhabung des Zielfernrohres. Somit ist das gleichzeitig direkte Zielen durch das Zielfernrohr, das Schießen und die Videoaufzeichnung möglich. Damit ist die MAK*cam* der ideale Partner zur Aufzeichnung von Jagderlebnissen, sowie zur Ausbildung im sportlichen Bereich und zur Beweissicherung bei behördlichen Einsätzen. Die Video- bzw. Standbildaufzeichnung erfolgt intern. Zudem ist eine Liveausspielung auf einen Computer / Laptop und eine externe Aufzeichnung möglich.

Die MAK*cam* besteht aus zwei Hauptkomponenten: Dem Kameramodul und der Monatage. Diese ist einem mit Vier-Warzen-Verschluss mit automatischer Sicherung zum schnellen abnehmen des Kameramoduls ausgestattet. Die Montage wird auf das Zielfernrohr montiert und kann dort auch ohne dem Kameramodul verbleiben. Die Montage gibt es für verschiedene Okular Durchmesser von 40mm bis 45mm und in Sondergrößen.

Die MAK*cam* gibt es in zwei Versionen von 16GB und 32GB Speicher. Die Videoqualität und Bildgröße beträgt 720x480 Pixel bei 30 Bildern pro Sekunde. Die Akkulaufzeit beträgt 60min. (16GB) bzw. 180min. (32 GB). Das aus dem vollen gefräste 7075 Aluminium Gehäuse ist nach Norm IP 67 wasserdicht bis 1m. Dank der hochwertigen Beschichtung (hartcoatiert) sind das Kameragehäuse und die Montage robust und korrosionsbeständig. Die Energieversorgung erfolgt durch einen integrierten Lithium-Polymer Akku und kann per USB aufgeladen werden.

Technische Daten:

Marke	MAKc.e.t	
Model	MAKcam	
Typ	16GB + 32GB	
Batterielaufzeit	16GB: 60min. 32GB: 180min.	
Vergrößerung	1x	
Video-Standbildauflösung	720x480 30p	
Anschlüsse	USB: Power 12V + Data/Livestream	
Wasserdicht	1m	
Montagen	für 40-45mm ZF Durchmesser	
Abmaße	87x60x41mm	
Gewicht	210g	
Gehäusematerial	7075 Aluminium	
Bestellnummer	MAKcam 16GB	14009002
Bestellnummer	MAKcam 32GB	14009003

MAK*cam*

TARGET MOVIE & STILL CAMERA

MAK*cam* manual

The MAK*cam* is a compact camera system for mounting on a telescopic sight. It allows video and image recording without impairing the function and handling of the telescopic sight. The directly targeting simultaneously through the telescopic sight, shooting and video recording is possible. The MAKcam is the ideal partner to secure evidence during administrative missions, for recording of hunting experiences, as well as training in sporting field. The video/stillpicture recording is done internally and also the possible external playout (livefeed) and recording.

The MAK*cam* consists of two main components. The camera module and the mounting for the scope.
This mounting is aviable in various ocular diameters from 40 to 45mm. The camera module is mounted on a four warts lock.

The MAK*cam* is available in two versions with 16GB and 32GB storage. The video quality and image size is 720x480 pixels at 30 frames per second. The battery life is 60min. (16GB) or 180min. (32GB). Cut from the solid 7075 aluminum housing comes up to standard IP 67 waterproof (1m). Thanks to the high quality coating (hard coated) the housing and the mounting is robust and resistant to corrosion. Power is supplied by an integrated lithium polymer battery and can be charged via USB.

Tech Specs:

Brand	MAKc.e.t	
Model	MAKcam	
Typ	16GB + 32GB	
Batterytime	16GB: 60min. 32GB: 180min.	
Actual Magnification	1x	
Video/Still resolution	720x480 30p	
Connection	USB: Power 12V + Data/Livestream	
Waterproofing	1m	
Mount	for 40-45mm Scopediameter aviable	
Dimension	87x60x41mm	
Weight	210g	
Housing material	7075 Aluminium	
Order No.	MAKcam 16GB	14009002
Order No.	MAKcam 32GB	14009003

MAK*storm*

PRISMATIC SCOPE 4x30i HD

ILLUMINATIONINTENSITÄT

10 LEVELS FÜR TAGESLICHT
2 LEVELS FÜR NIGHT VISION

TREFFPUNKTKORREKTUR

0.15 MRAD PER KLICK
1.5CM AUF 100M

TRANSMISSION BEI TAG

85%
ISO 14490-5

Abbildung zeigt das MAK*stom* mit optional erhältlicher MAK*masterLock* Montage

Das neue MAK*storm* ist ein Rotpunkt Visier mit fester vierfacher Vergrößerung für das sportliche (IPSC) und dem jagdlichem Schiessen. Ein speziell für das Kaliber .223 Rem. und .308Win. berechnetes Absehen, welches alle Entfernungen bis 600m abdeckt. Es ist in 10+2 Beleuchtungsstufen ein zu stellen. Das aus einem Stück gefräste Gehäuse gibt dem MAK*storm* eine entsprechende Robustheit und sorgt für ein sehr leichtes Gesamtgewicht von 400g. Standardmäßig kommt das MAKstorm mit einer einfachen Montage für Picatinny Schienen. Optional steht auch das neue MAK*masterLock* für eine sehr schnelle Montage auf allen standardisierten Picatinny Rails nach MIL-STD-1913 zur Verfügung.

Die Treffpunkt Korrektur erfolgt in 0,15mrad pro Klick Schritten. Ein Klick entspricht 1,5cm auf 100m. Somit entfällt das Umrechnen von MOA auf das metrische System. Die Transmission (Lichtdurchlässigkeit) bei Tag liegt bei 85% und ist die höchste in dieser Optik-Klasse. Bei einer Gesamtlänge von 120mm ist das MAKstorm recht kurz und kompakt. Dies wird durch ein ausgeklügeltes optisches Prismensystem ermöglicht.

TECHNISCHE DATEN:

Marke	MAK
Model	MAKstorm
Typ	4x30 i HD
Vergrößerung	4x
Objektiv Durchmesser	30mm
Austrittspupille Durchmesser	7,3mm
Augenabstand	56mm
Sichtfeld auf 100m	13,1m/100m
Schichtfeld	7,5°
Schichtfeld offensichtlich	30°
Dioptrin Ausgleich (dpt)	+2/-2,5
Transmission Tageslicht nach ISO 14490-5	85%
Treffpunklage Korrektur	0.15mrad
Max. Höhen- und Seitenverstellung	20mrad
Wasserdicht	400mbar
Objektiv Filteranschluß	M36x0.75
Montage (Picatinny Klemmung)	abnehmbar
Länge	118mm
Gewicht	398g
Visierlinie über der Picatinny Schiene	38mm
Gehäusematerial	6061 T
Beleuchtungs Tag + NV Stufen	Digital 10 + 2
Batterie Typ	CR2032
Bestellnummer	254003001

DATA 845

MAK*storm*

PRISMATIC SCOPE 4x30i HD

ILLUMINATION INTENSITY

10 LEVELS FOR DAYLIGHT
2 LEVELS FOR NIGHT VISION

FROM SUN TO MOONLIGHT

IMPACT POINT CORRECTION

0.15 MRAD PER KLICK
1.5CM AT 100M

MRAD SIMPLIFIES THE MATH

TRANSMISSION DAYLIGHT

85%
ISO 14490-5

BRIGHTEST IN ITS CLASS

Illustration shows the MAK*stom* with optional available MAK*masterLock* mount

The new MAK*storm* is a red dot sights with a fixed four times magnification for sports like IPSC and hunting. A specially for the caliber .223Rem. and .308Win. billed reticle which covers all distances up to 600m. It is illuminated in 10+2 steps. The milled from a single piece housing gives the MAK*storm* an appropriate robustness and makes for a very light overall weight of 400g.

By default, the MAK*storm* comes with an easy mounting for Picatinny rails. Optionally, there is the new MAK*masterLock* for a very quick installation for all standard Picatinny rails MIL-STD-1913 available.

The point of impact correction is performed in 0.15mrad per click steps. That a click corresponds to 1.5cm at 100m. So it will not be necessary, converting from typical MOA attributable to the metric system. The transmission of light at day is 85 % and is the highest in this opticsclass. With a total length of 120mm, the MAKstorm is quite short and compact. This is accomplished through a sophisticated optical prismsystem.

TECH SPECS:

Brand	MAK
Model	MAKstorm
Typ	4x30 i HD
Actual magnification	4x
Objective lens	30mm
Exit pupil	7,3mm
Exit pupil distance	56mm
Field of view at m/100m	13,1m/100m
Field of view	7,5°
Field of view apparent	30°
Dioptric compensation (dpt)	+2/-2,5
Transmission daylight acc. ISO 14490-5	85%
Impact point corretion per click	0.15mrad
Max elev/wind adjustm range	20mrad
Waterproofing	400mbar
Objective filter thread	M36x0.75
Mount (picatinny clamp)	detachable
Length	118mm
Weight	398g
Sighting line above Picatinny	38mm
Housing material	6061 T
Illumination intensity levels + NV levels	Digital 10 + 2
Battery type	CR2032
Order No.	254003001

Allgemeine Geschäftsbedingungen der Kilic Feintechnik GmbH

§ 1 Allgemeines

(1) Es gelten ausschließlich unsere Allgemeinen Geschäftsbedingungen. Diesen entgegenstehende oder abweichende Bedingungen erkennen wir nur dann an, soweit wir deren Geltung ausdrücklich schriftlich zugestimmt haben. Unsere Verkaufsbedingungen gelten auch dann, wenn wir in Kenntnis entgegenstehender oder abweichender Bedingungen des Kunden die Lieferung an diesen vorbehaltlos ausführen.
(2) Alle Vereinbarungen, die zwischen uns und den Kunden zwecks Ausführung des Auftrags getroffen werden, bedürfen der schriftlichen Niederlegung oder Bestätigung, soweit hier nichts anderes bestimmt ist.

§ 2 Angebot

(1) Ist die Bestellung als Angebot gemäß § 145 BGB zu qualifizieren, so können wir dieses innerhalb von 2 Wochen annehmen.
(2) An Abbildungen, Zeichnungen, Kalkulationen und sonstigen Unterlagen behalten wir uns alle Eigentums- und Urheberrechte vor.

§ 3 Preise & Zahlungsbedingungen

(1) Sofern sich aus der Auftragsbestätigung nichts abweichendes ergibt, gelten unsere Preise „ab Werk“, ausschließlich Verpackung; diese wird gesondert in Rechnung gestellt
(2) Die aufgeführten Preise enthalten keine Mehrwertsteuer. Diese wird in der jeweils gültigen gesetzlichen Höhe am Tag der Rechnungsstellung in der Rechnung gesondert ausgewiesen.
(3) Sofern sich aus der Auftragsbestätigung nichts abweichendes ergibt, ist unser Kaufpreis innerhalb von 30 Tagen ab Rechnungsdatum zur Zahlung fällig; für Kaufleute rein netto. Es gelten die gesetzlichen Regeln zum Zahlungsverzug Verzugszinsen sind i. H. v. 4 % (bei Kaufleuten i.H.v. 8%) über dem EZB-Zinssatz vom Fälligkeitstage an zu zahlen.
(4) Der Abzug von Skonto bedarf einer besonderen schriftlichen Vereinbarung.
(5) Die Zahlungen werden zur Tilgung der ältesten jeweils zu diesem Zeitpunkt fälligen Forderung gegenüber dem Kunden angerechnet.
(6) Aufrechnungsrechte stehen dem Kunden nur dann zu, wenn seine Gegenrechte von uns anerkannt, unbestritten oder rechtskräftig festgestellt sind.
(7) Sofern der Kunde Kaufmann ist gilt zusätzlich folgendes: Wir behalten uns das Recht vor, unsere Preise entsprechend zu ändern, wenn nach Abschluss des Vertrags Kostensenkungen oder Kostenerhöhungen, insbesondere aufgrund von Tarifabschlüssen, Materialpreisänderungen oder neuen Steuerabgaben eintreten. Diese werden wir dem Kunden auf Verlangen nachweisen.
(8) Wechsel werden nur nach vorheriger Absprache und diesseitiger schriftlicher Bestätigung genommen.

§ 4 Lieferzeit

(1) Der Beginn der von uns angegebenen Lieferzeit setzt die Abklärung aller technischen Fragen voraus.
(2) Die Einhaltung unserer Lieferverpflichtung setzt außerdem die rechtzeitige und ordnungsgemäße Erfüllung der Verpflichtungen des Kunden voraus.
(3) Wir dürfen den Liefertermin um bis zu 3 Wochen überschreiten, ohne dass wir dadurch in Verzug geraten, wobei wir uns vorbehalten nötigenfalls Teillieferungen zu leisten.
(4) Wir haften ferner nach den gesetzlichen Bestimmungen, sofern der Lieferverzug auf einer von uns zu vertretenden vorsätzlichen oder grob fahrlässigen Vertragsverletzung beruht; hierbei ist ein Verschulden unserer Vertreter oder Erfüllungsgehilfen uns zuzurechnen. Sofern der Lieferverzug nicht auf einer von uns zu vertretenden vorsätzlichen Vertragsverletzung beruht, ist unsere Schadensersatzhaftung lediglich auf den vorhersehbaren, typischerweise eintretenden Schaden begrenzt.
(5) Kommt der Kunde in Annahmeverzug oder verletzt er schuldhaft sonstige Mitwirkungspflichten, so sind wir berechtigt, den uns insoweit entstehenden Schaden, einschließlich etwaiger Mehraufwendungen ersetzt zu verlangen. Die Gefahr eines zufälligen Untergangs oder einer zufälligen Verschlechterung der Kaufsache geht in dem Zeitpunkt, in dem sich der Kunde in einem Annahme- oder Schuldnerverzug befindet, auf diesen über. Weitergehende Ansprüche bleiben vorbehalten.

§ 5 Gefahrenübergang & Versand

(1) Sofern sich aus der Auftragsbestätigung nichts abweichendes ergibt, ist Lieferung „ab Werk“ vereinbart.
(2) Die Ware reist auf Rechnung und Gefahr des Kunden, auch bei Frankolieferungen.
(3) Sofern der Kunde es wünscht, werden wir die Lieferung durch eine Transportversicherung eindecken; die insoweit anfallenden Kosten trägt der Kunde.
(4) Warenrücksendungen dürfen nur mit unserer Zustimmung vorgenommen werden und bedürfen einer schriftlichen Bestätigung unsererseits. Sie müssen porto- und frachtfrei erfolgen. Die Eingebung einer Bearbeitungsgebühr behalten wir uns nach Aufwand vor.

§ 6 Eigentumsvorbehalt

(1) Wir behalten uns das Eigentum an der von uns gelieferten Ware bis zur vollständigen Bezahlung, bei Hingabe von Schecks oder Wechseln bis zu deren Einlösung und Gutschrift vor.
(2) Sofern der Kunde Kaufmann ist gilt zusätzlich:
Wir behalten uns das Eigentum an der Ware bis zum Eingang aller Zahlungen aus der Geschäftsverbindung mit dem Kunden vor. Der Kunde ist berechtigt, die Ware im ordentlichen Geschäftsgang weiter zu veräußern; er tritt uns jedoch bereits mit Bestellung oder Auftragsannahme vorab alle Forderungen in Höhe des Faktura Endbetrags inklusive Mehrwertsteuer unserer Forderung ab, die ihm aus der Weiterveräußerung gegen seine Abnehmer erwachsen, und zwar unabhängig davon, ob die Ware vor oder nach Verarbeitung weiter veräußert wurde. Zur Einziehung bleibt der Kunde auch nach Abtretung ermächtigt. Unsere Befugnis die Forderung selbst einzuziehen bleibt hiervon unberührt. Wir verpflichten uns aber, die Forderung selbst nicht einzuziehen, solange der Kunde seinen Zahlungsverpflichtungen nachkommt und insbesondere kein Antrag auf Eröffnung eines Vergleichs- oder Insolvenzverfahrens gestellt ist oder Zahlungseinstellung vorliegt. Ist dies der Fall, steht uns das Recht zu, dass uns der Kunde bezüglich der abgetretenen Forderung deren Schuldner bekannt gibt, alle zum Einzug erforderlichen Angaben mitteilt, die dazugehörigen Unterlagen aushändigt und den Schuldner von der Abtretung in Kenntnis setzt.
(3) Bei Pfändungen oder sonstigen Eingriffen Dritter hat uns der Kunde unverzüglich schriftlich zu benachrichtigen, damit wir Klage gemäß § 771 ZPO erheben können. Soweit der Dritte nicht in der Lage ist, uns die diesbezüglichen außergerichtlichen und gerichtlichen Kosten zu erstatten, haftet der Kunde für den uns entstandenen Ausfall.

§ 7 Gewährleistung & Garantie

Es gelten die gesetzlichen Gewährleistungsrechte. Darüber hinaus gewähren wir für unsere Ware eine Garantie für den Zeitraum von 10 Jahren seit Übergabe der Ware.
Garantieansprüche können jedoch nur insoweit geltend gemacht werden, und werden von uns nur dann anerkannt, wenn sich die Ware im Originalzustand befindet. Durch jegliche Veränderung oder Beschädigung erlischt die Garantie. Die zur Rücksendung der Ware anfallenden Kosten hat unser Kunde zu tragen, wir sind insoweit von sämtlichen Kosten freizuhalten.

§ 8 Gerichtsstand, anzuwendendes Recht und Erfüllungsort

(1) Sofern der Kunde Kaufmann ist, ist unser Geschäftssitz Gerichtsstand.
(2) Es gilt das Recht der Bundesrepublik Deutschland
(3) Sofern sich aus der Auftragsbestätigung nichts abweichendes ergibt, ist unser Geschäftssitz Erfüllungsort.

General Business operations of Kilic Feintechnik GmbH

§ 1 General

(1) It is only our terms and conditions we recognize this conflicting or deviating conditions only unless we have agreed to their validity in writing . Our sales conditions also apply if we are aware of conflicting or deviating conditions of the customer the delivery without reservation.
(2) All agreements made between us and the customer for the execution of the contract require the written resignation or confirmation, so far as is otherwise provided.

§ 2 Offer

(1) If the order qualifies as an offer pursuant to § 145 BGB, we can accept it within 2 weeks.We reserve the right
(2) to illustrations, drawings, calculations and other documents we have all property rights and copyrights.

§ 3 Prices & terms of payment

(1) Unless otherwise stated in the order confirmation deviates our prices are "ex works" and exclusive these will be charged separately.
(2) The prices do not include VAT. This is stated in the respective statutory amount on the day of invoicing separately in the invoice.
(3) Unless otherwise stated in the order confirmation deviates our purchase price is due within 30 days from date of invoice net for merchants. The statutory rules on late payment interest shall i .H. v . 4 % pay (at merchants i.H.v. 8 %) above the ECB's interest rate from the due date on
(4) The discount requires a special written agreement .
(5) The amount will be credited to eradicate due respectively at this time demand oldest to the customer .
(6) Off rights to the customer only if his counterclaims rights recognized by us , are undisputed or legally .
(7) If the customer is a merchant is in addition the following : View reserve the right to change our prices accordingly, if occurring after conclusion of the contract cost reductions or cost increases, in particular due to collective agreements, material price changes or new taxes. We will prove the customer on request .
(8) Change to be taken only by prior arrangement and this mutual written confirmation .

§ 4 Delivery Time

(1) The beginning of the delivery period presupposes the clarification of all technical questions.
(2) Compliance with our delivery obligation also requires the timely and proper fulfillment of the customer's obligations.
(3) We must not exceed the delivery date by up to 3 weeks without us thereby in default, and we reserve if necessary to afford partial deliveries.
(4) We are also liable under the statutory provisions if the delay in delivery of a willful or grossly negligent breach of contract.
Here our representatives or agents is attributable to us. If the delivery delay is not due to be caused by our deliberate infringement, our liability for damages is limited only to the predictable, typically occurring damage.
(5) If the customer is in default of acceptance or culpably violates other obligations to cooperate, we are entitled to demand damages in this respect, including any additional expenses. The risk of accidental loss or accidental deterioration of the goods is at the moment in which the customer is located in an acceptance or payment, about this. Further claims remain reserved.

§ 5 Transfer of Risk & shipping

(1) Provided that the order confirmation does not deviant, delivery is agreed "ex works" .
(2) The goods are transported at the expense and risk of the customer, including freight deliveries.
(3) If the customer wishes, we will cover the delivery by transport insurance, this regard shall be borne by the customer .
(4) Returned goods may only be made with our consent and require written Confirmation from us. You must postage and place freight-free. The inspiration of a processing fee we reserve after expenditure.

§ 6 Retention of title

(1) We retain title to the goods delivered by us until full payment, at dedication of checks or drafts until their redemption and credit before.
(2) If the customer is a merchant is in addition. We reserve the title to the goods until receipt before all payments from the business relationship with the customer. The customer is entitled to resell the goods in the ordinary course of business, he assigns to us already with your order or order acceptance in advance all claims in the amount of the invoice final amount including VAT of our claim, which accrue from the resale against its customers, regardless of whether the goods were resold before or after processing. To collect the customer remains authorized also after assignment. Our authority to collect the claim itself remains unaffected. But we are committed itself not to collect the claim as long as the customer meets its payment obligations, and in particular no application to open insolvency or composition proceedings or suspended payments. If this is the case, we shall have the right, in our being announced with respect to the assigned receivable debtors, information necessary for collection tells hand over the relevant documents and informs the debtor is from the assignment.
(3) If third parties seizure or other interventions, the customer must inform us immediately in writing so that we can § 771 ZPO
according to us. If the third party is unable to reimburse us for the relevant administrative and judicial costs, the customer is liable for the loss incurred.

§ 7 Warranty & Guarantee

The statutory warranty rights . In addition, we provide for our goods a guarantee for the period of 10 years from date of receipt of the goods. However, the guarantee can only be claimed if and only be accepted by us when the goods are in their original condition. By any change or damage to the warranty. Costs incurred for returning the goods are payable by our customer, we shall be kept free of all costs.

§ 8 Jurisdiction ,
Applicable law and place of performance.
(1) If the customer is a businessman, our registered office jurisdiction.
(2) The law of the Federal Republic of Germany
(3) Provided that the order confirmation does not deviant, our place of business is fulfillment.
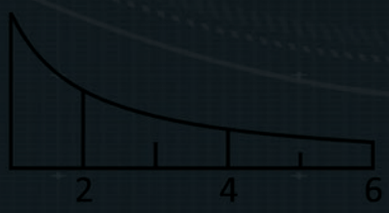
MAK GROUP (ZENTRALE)
Heidenfelder Straße 1
97525 Schwebheim / Germany
Telefon: +49 9723 93805-0
Telefax: +49 9723 93805-129
E-mail: kilic@mak.ag
Web: www.mak.ag