// Ve třech variantách povrchů a s kouřotěsnými integrovanými dveřmi bez prahu

Protipožární teleskopická/posuvná vrata

T30, T90, ochrana před kouřem, jednokřídlá a dvoukřídlá

Značková kvalita společnosti Hörmann	4
Přehled výhod	6
Varianty výbavy	8
Posuvná vrata FST 1, 1křídlá	10
Posuvná vrata FST 2, 2křídlá	11
Teleskopická posuvná vrata FST T	12
Posuvná vrata s integrovanými dveřmi	13
Speciální výbava	14
Montážní údaje	15

Texty vypsání a výkresy výrobků
Pomocí programu pro architekty společnosti Hörmann můžete rychle a pohodlně, několika kliknutími myší, zhotovit texty vypsání ve formátech GAEB a Word. Výkresy našich výrobků jsou k dispozici ve formátu CAD.

Program pro architekty a další informace o výrobcích Hörmann naleznete na internetu: **www.hoermann.com**.

Chráněno autorským právem: Přetisk, i ve zkráceně formě, pouze s naším povolením. Změny vyhrazeny. Na vyobrazených vratech jsou z části zobrazena speciální provedení, která v jednotlivých případech vyžadují schválení.

**Vysoké standardy pro vás znamenají vysokou bezpečnost:
od vývoje, přes výrobu a zajištění kvality až po odbornou montáž.**

Výrobky společnosti Hörmann ve správě DLV v Hamburku

Vlastní vývoj výrobků určuje měřítka prostřednictvím inovací a individuálních řešení a vytváří tak zítřejší standardy.

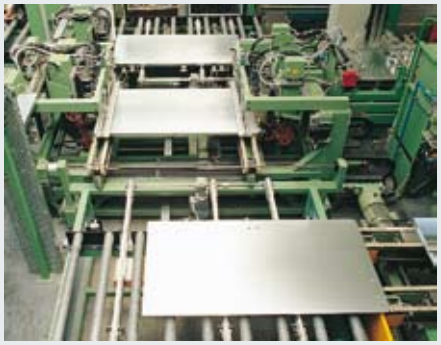

Společnost Hörmann vyrábí ve vysoce specializovaných závodech pomocí nejmodernější výrobní techniky.
Pro kvalitu bez kompromisů.

Funkce a kvalita výroby konstrukčních prvků Hörmann je neustále kontrolována namátkovými zkouškami.

Značková kvalita pro nejvyšší bezpečnost a spolehlivost

Vývoj produktu

Rostoucí a měnící se požadavky na funkci a bezpečnost vyžadují právě u pohyblivých stavebních prvků, jako jsou vrata a dveře, neustálý nový vývoj a zlepšování konstrukce i vybavení. Zde naše kvalifikované vývojové týmy znovu a znovu dokazují svou vysokou odbornost.
S tímto know-how, pocházejícím z dlouholetých zkušeností, mohla společnost Hörmann vybudovat program protipožární ochrany do podoby dnešní kompletní nabídky.

Výroba na nejvyšší úrovni

Společnost Hörmann sází na nejmodernější výrobní technologie ve vysoce specializovaných závodech. Počítačem řízené zpracování zaručuje rozměrově přesné prvky s dokonale padnoucím kováním a funkčními díly. To je předpokladem pro optimální a individuální řešení u daného objektu.

Předběžné zkoušky ve vlastních testovacích prostorech

V interním požárním testu v našem centru protipožární ochrany jsou trvale zkoušeny vývojové novinky a inovace z hlediska požadované protipožární ochrany. Poznatky z těchto testů zajišťují pro požární ochranu v objektu vysokou míru bezpečnosti. Pomocí těchto testů se vytvářejí optimální předpoklady pro oficiální zkoušky v akreditovaných zkušebnách k udělení úředního schválení.

Kompetentní zaopatření objektu

Zkušení odborní poradci odbytové organizace vstřícné vůči zákazníkům vás budou provázet od plánování objektu, přes technické objasnění až po předání stavby.

Odbornou montáž zaručují zkušení montéři společnosti Hörmann a odborný vyškolený personál partnerů společnosti Hörmann.

V interních požárních testech jsou podrobně zkoušeny nově vyvinuté a inovované výrobky, což představuje nejlepší předpoklady pro rychlou certifikaci a úřední schválení.

Ve vlastním centru protipožární ochrany a v pobočkách společnosti Hörmann seznamují interní i externí lektoři účastníky seminářů s aktuálním stavem techniky.

Od začátku stavíme na kompetenci našich zkušených odborných poradců, od fáze plánování až po předání stavby.

T30/T90 protipožární / kouřotěsná posuvná vrata
Výhody na první pohled

Protipožární/kouřotěsná vrata společnosti Hörmann jsou dodávána 1křídlá nebo 2křídlá nebo jako 1křídlá teleskopická posuvná vrata. Ve funkci kouřotěsných posuvných vrat mají vrata navíc těsnění ze všech 4 stran.

Křídlo vrat

❶ **Konstrukce prvků pro jednoduchou dopravu a montáž**

❷ **moderní vzhled díky drážce V na spojích prvků bez viditelného šroubového spojení**

- vysoká stabilita díky ozubenému labyrintovému zásuvnému profilu
- rychlá montáž bez šroubů a doplňkových spojovacích lišt
- díky čistému, dokonalému utěsnění jsou tepelně izolační lišty na styku prvků zbytečné

Zavírací závaží

❻ **vedení lana uvnitř vodicí kolejnice pro nerušený vzhled**

- krycí skříň zavírací závaží variabilní na vstupní straně nebo s možností montáže v odstavném prostoru
- nutný jen malý počet zavíracích závaží díky velmi nízkému odporu v chodu

Náběh

❼ **Pro přesné vedení vrat v prostoru náběhu je na podlaze standardně montováno centrování náběhu, popřípadě od plochy vrat 20 m² náběžná patka.**

Vodicí kolejnice

❸ **precizní vedení křídla vrat díky asymetrickému uspořádání vodicích kolejnic**

- pevná vodicí kladka a válcová kladka pro optimální vyrovnání sil
- klidný chod a snadná ovladatelnost díky zavěšení uloženému v kuličkových ložiskách
- výška montáže: při přímé montáži na strop výška překladu min. 120 mm, při montáži na stěnu min. 240 mm
- klapky výklenku pro působivý vzhled při otevřených vratech

❹ **jednoduchá, precizní montáž pomocí stabilního zástrčkového připojení s čepy zajišťujícího přesně slícované spoje vodicích kolejnic**

❺ **3D seřízení podporuje variabilní možnosti montáže přímo, popřípadě zavěšením na strop nebo pomocí nástěnných konzol.**

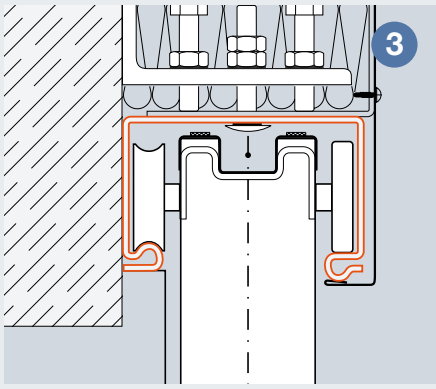

Precizní vedení křídla vrat díky asymetrickému uspořádání vodicích kolejnic

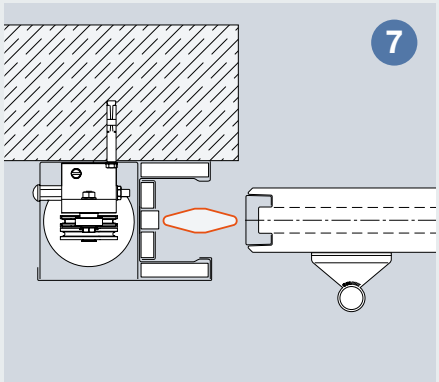

Vedení vrat pomocí centrování náběhu montovaného na podlaze (u vrat do plochy 20 m²)

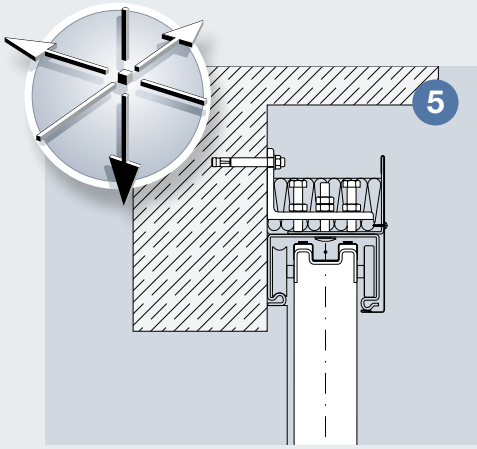

Jednoduchá montáž díky 3D seřízení

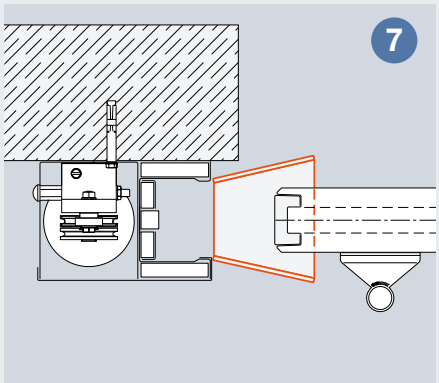

Vedení vrat pomocí náběžné patky montované na podlaze (u vrat od plochy 20 m2)

Úzká celková konstrukce
s montážní hloubkou jen 132 mm, minimální šířka pro klapky výklenku: 140 mm až max. 260 mm. (šířka výklenku: 150 mm až max. 270 mm)

Test trvalé funkčnosti s nejvyšší klasifikací
Protipožární/kouřotěsná posuvná vrata Hörmann jsou zkoušena a certifikována podle normy **EN 12605, třída C5**.

T30/T90 protipožární/kouřotěsná posuvná vrata
Varianty výbavy

Povrchy a barvy

U křídel vrat a dveří má zákazník možnost výběru povrchu mezi hladkým ocelovým plechem nebo perlovým lícem (pearl grain). Vodicí kolejnice a profily jsou u obou variant v hladkém provedení.

Posuvná vrata standardně dodáváme pozinkovaná. Volitelně je možné tyto povrchy dostat také opatřené základním nátěrem v odstínu RAL 9002 a v mnoha barvách založených na barevné stupnici RAL.

Jen u firmy Hörmann

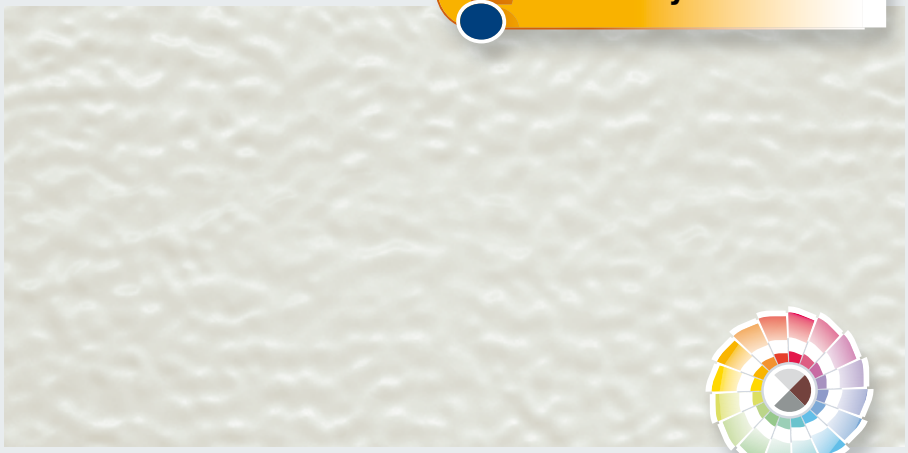

Perlový líc (pearl grain)

Konstrukce křídla vrat

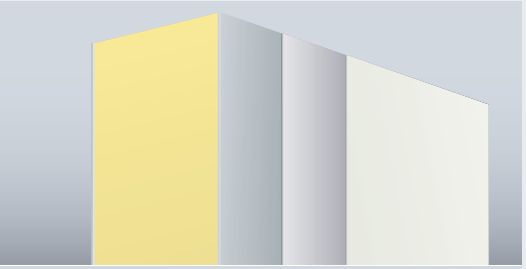

- protipožární materiál
- ocelový plech
- pozinkování
- základní práškový nástřik (volitelně)

Hladký ocelový plech

Provedení z ušlechtilé oceli

V případě zvláštních nároků na vzhled nebo při použití v hygienických prostorech je možno na přání dodat i provedení křídla vrat z ušlechtilé oceli.

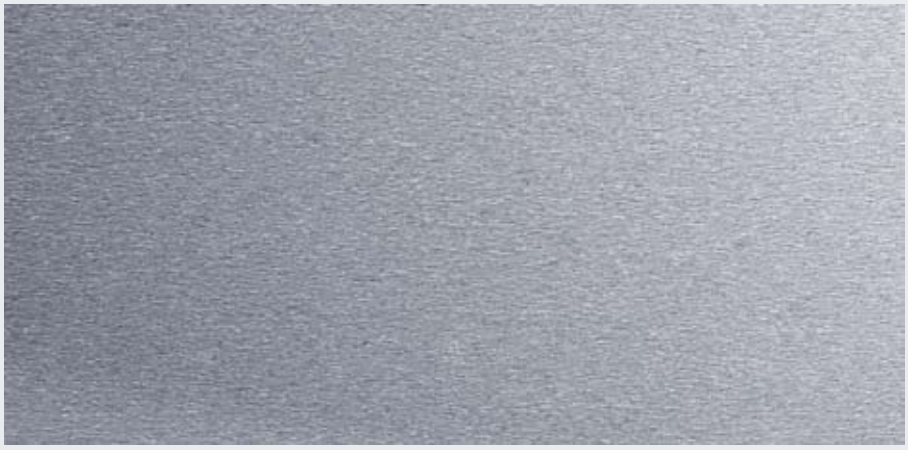

Ušlechtilá ocel V2A, velikost zrna 240

Protipožární prosklení u křídla vrat a integrovaných dveří

Prvky křídel vrat a integrované dveře do 500 x 1000 mm je možno dodat s obdélníkovým prosklením (standard 465 x 815 mm). Uložené držáky skla jsou v souladu s plochou vrat pozinkované, opatřené práškovým nástřikem nebo z ušlechtilé oceli.

Integrované dveře standardně bez prahu

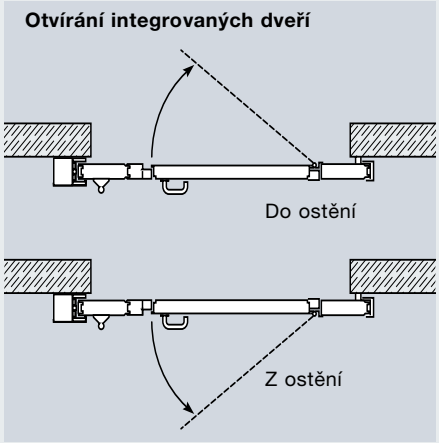

Jen u firmy Hörmann

K větší bezpečnosti přispívají integrované dveře bez prahu. Jen u společnosti Hörmann jsou integrované dveře bez prahu schválené i u **kouřotěsných posuvných vrat**.

Otvírání dveří je možné v obou směrech – v závislosti na zdroji nebezpečí. Montáž může být variabilně provedena buď s otvíráním do ostění nebo z ostění.

Optické a akustické výstražné signály podle normy DIN 14600

Nezbytné, když osoby používají otvor vrat jako průchod a ze stavebních důvodů nejsou vedle vrat k dispozici dveře.

T30/T90 protipožární / kouřotěsná posuvná vrata FST 30-1, FST 90-1

1křídlá

Hlavní funkce

T30 **zabraňující šíření požáru**
min. 1000 x 2000 mm
max. 8500 x 6000 mm

T90 **odolná proti ohni**
min. 1000 x 2000 mm
max. 8000 x 6000 mm

RS **kouřotěsná**
min. 1000 x 2000 mm
max. 7000 x 4500 mm

Integrované dveře viz str. 13

Svislý řez

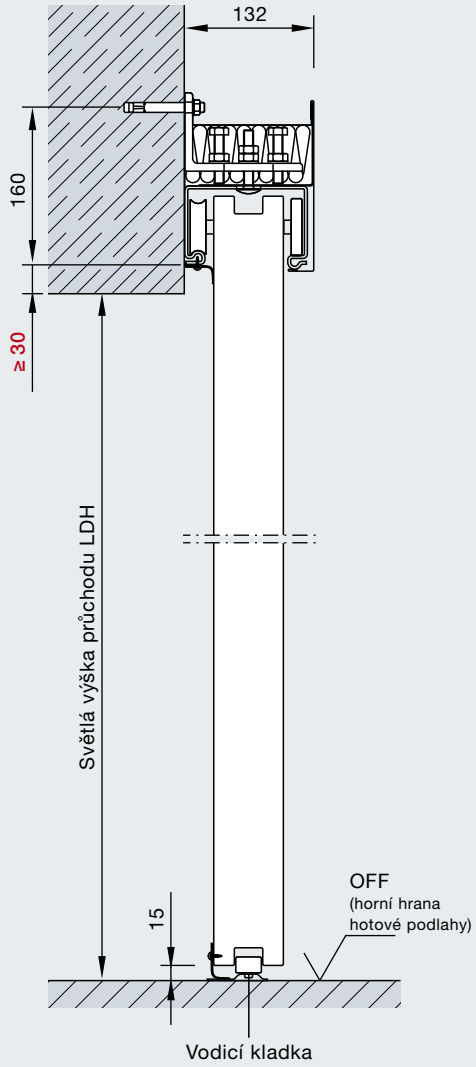

Pohled na vrata

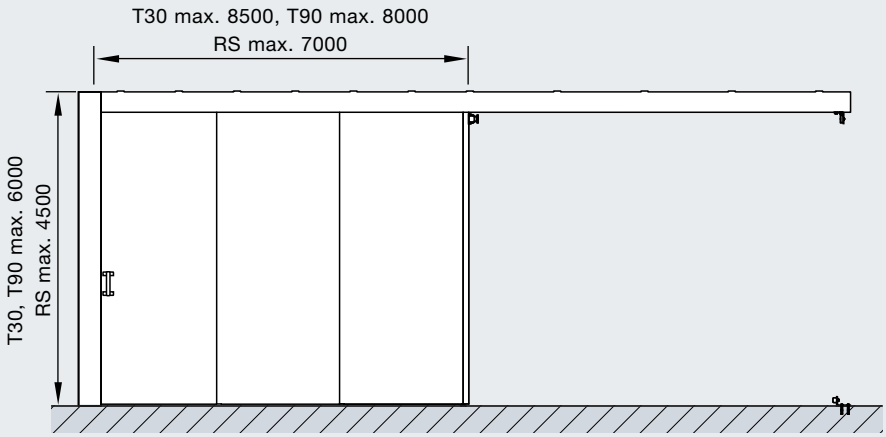

Vodorovný řez

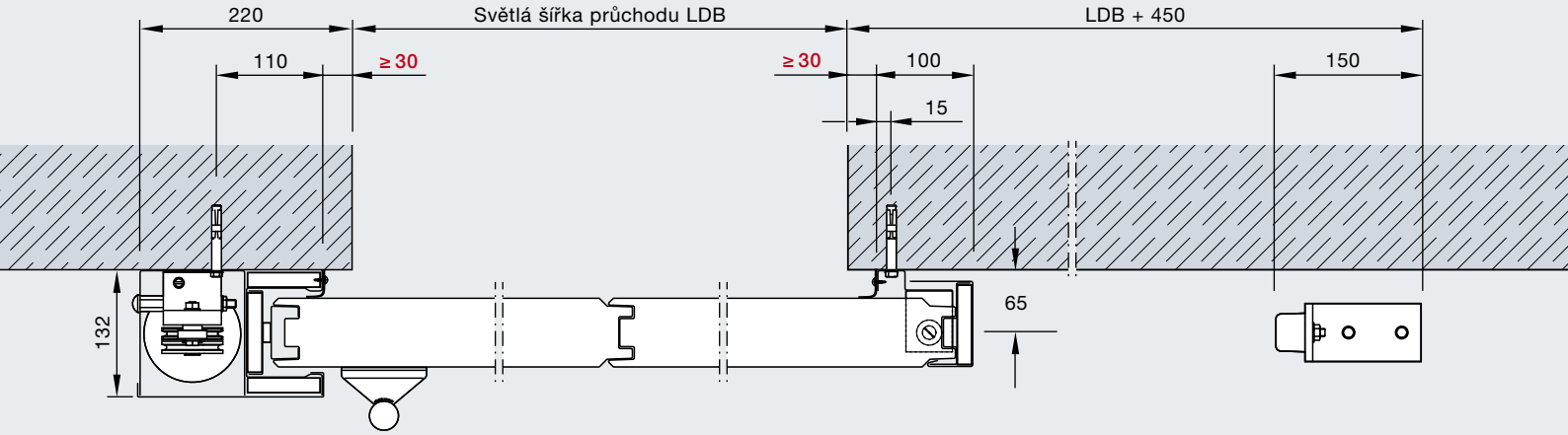

Vyobrazené řezy vrat zobrazují variantu výbavy s funkcí kouřotěsnosti.

Rozměry v mm

T30/T90 protipožární / kouřotěsná posuvná vrata FST 30-2, FST 90-2

2křídlá

Hlavní funkce

T30 **zabraňující šíření požáru**
min. 2000 x 2000 mm (dělení vlevo/vpravo min. 1000 mm)
max. 8500 x 6000 mm

T90 **odolná proti ohni**
min. 2000 x 2000 mm (dělení vlevo/vpravo min. 1000 mm)
max. 8000 x 6000 mm

RS **kouřotěsná**
min. 2000 x 2000 mm (dělení vlevo/vpravo min. 1000 mm)
max. 7000 x 4500 mm

Integrované dveře viz str. 13

Svislý řez

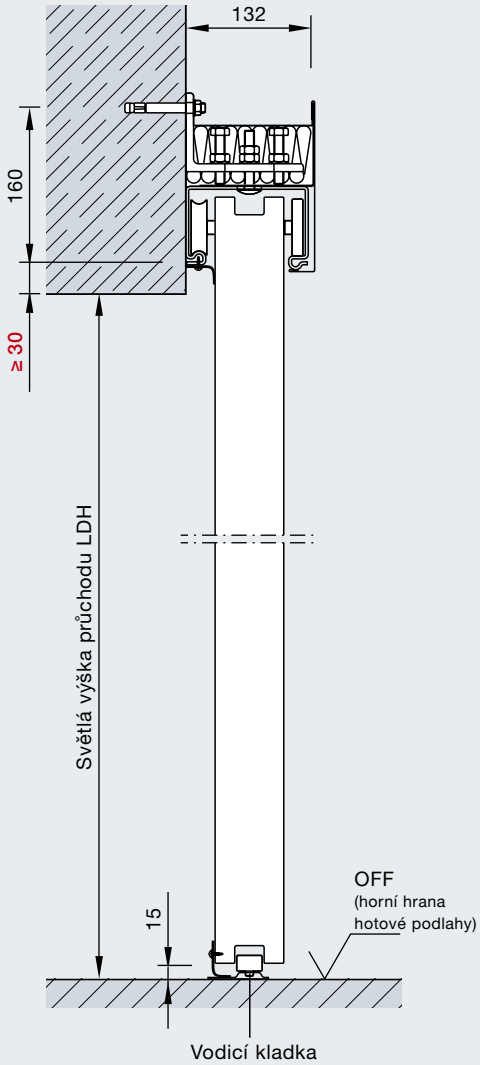

Pohled na vrata

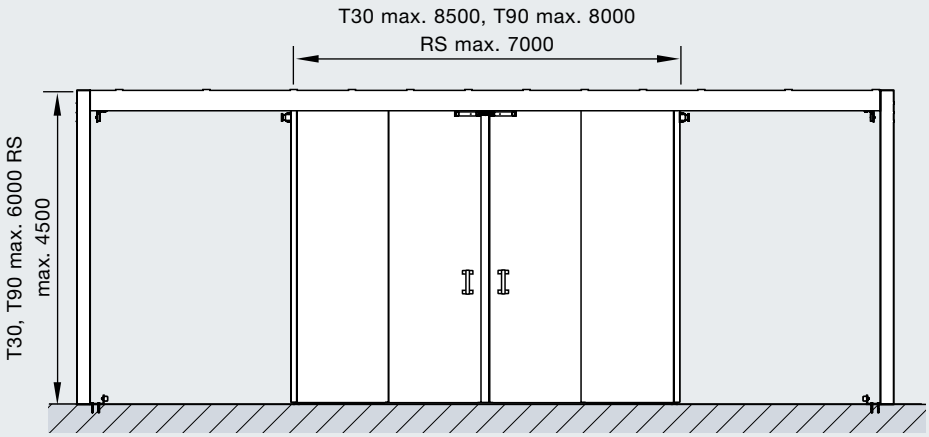

Vodorovný řez

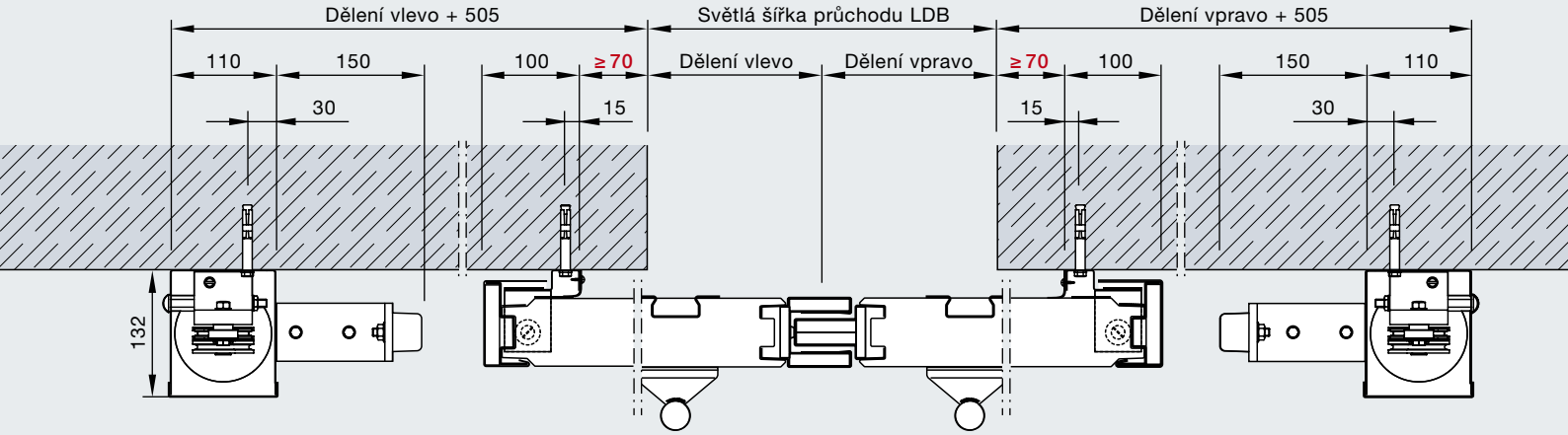

Rozměry v mm

Vyobrazené řezy vrat zobrazují variantu výbavy s funkcí kouřotěsnosti.

T30/T90 protipožární teleskopická vrata
FST 30-1-T2, FST 90-1-T2
1křídlá

Hlavní funkce

T30 **zabraňující šíření požáru**
min. 2000 x 2000 mm
max. 8500 x 6000 mm

T90 **odolná proti ohni**
min. 2000 x 2000 mm
max. 8000 x 6000 mm

* V procesu schvalování je možné schválení v jednotlivých případech.

Svislý řez

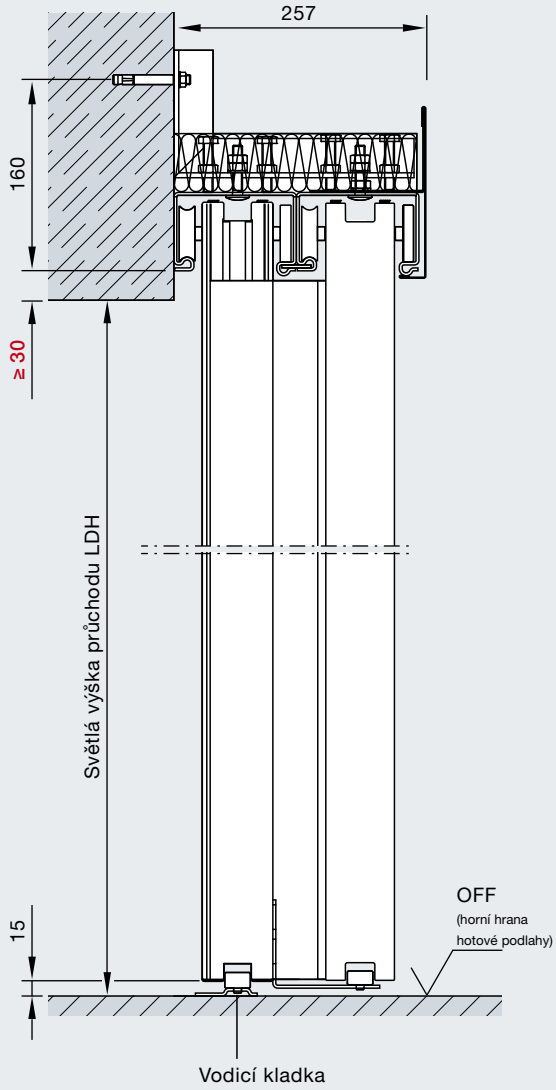

Pohled na vrata

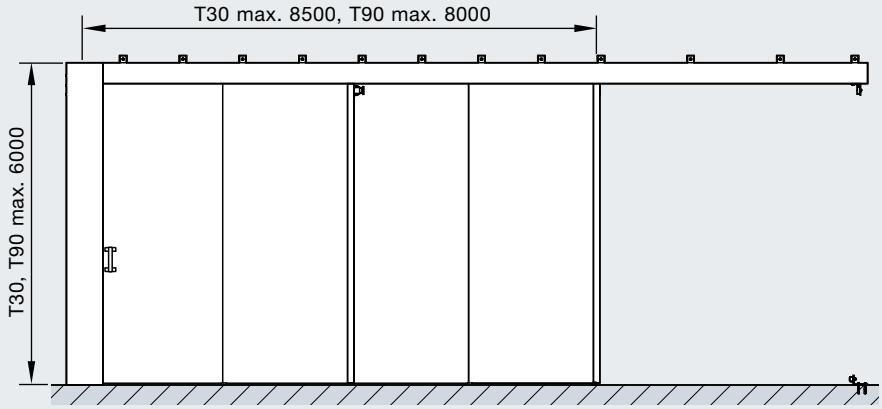

Vodorovný řez

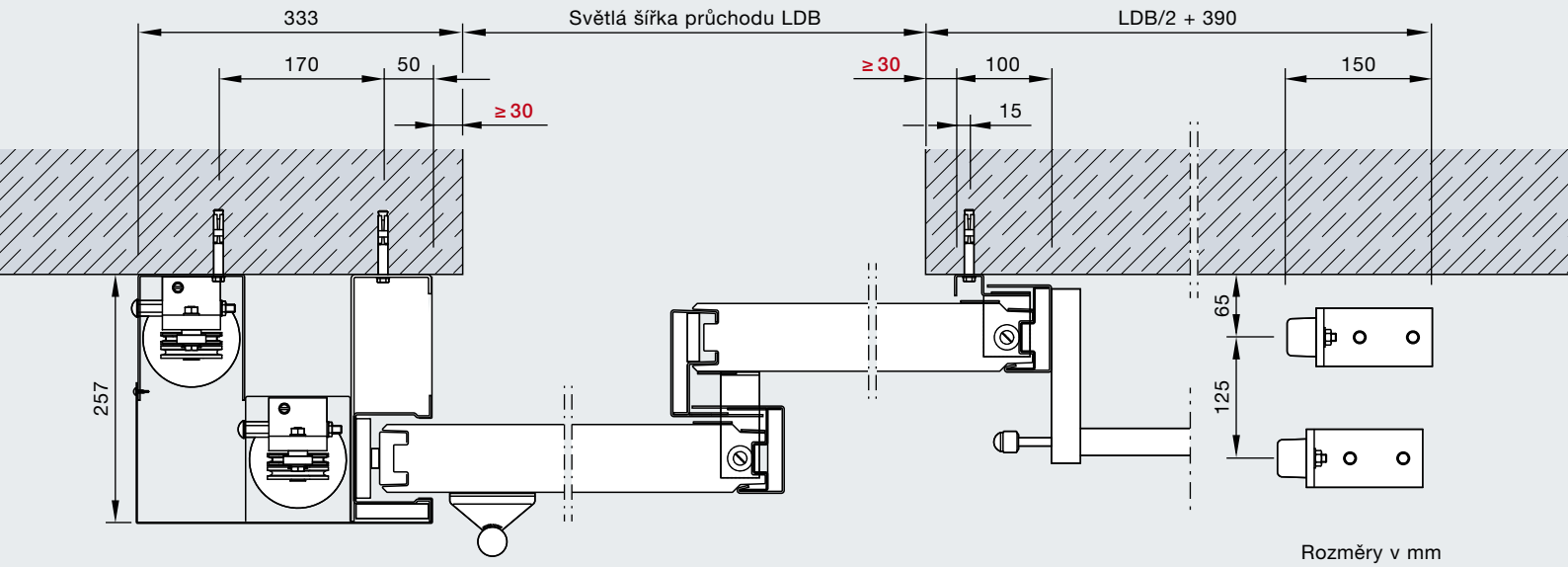

Rozměry v mm

T30/T90 protipožární / kouřotěsná posuvná vrata s integrovanými dveřmi

pro FST 30-1, FST 30-2, FST 90-1, FST 90-2

Hlavní funkce

T30

zabraňující šíření požáru
Normovaná velikost 1000 x 2000 mm
(LDB × LDH)
min. 625 x 1750 mm
max. 1100 x 2000 mm

T90

kouřotěsná
Normovaná velikost 1000 x 2000 mm
(LDB × LDH)
(Velikost otvoru vrat max. 20 m²)

RS

Odolná proti ohni
Normovaná velikost 1000 x 2000 mm
(LDB × LDH)
min. 625 x 1750 mm
max. 1050 x 2000 mm

Minimální rozměry vrat
Použití integrovaných dveří (1000 x 2000 mm) vyžaduje následující minimální šířky vrat:

Jednokřídlá vrata	1650 mm
Dvoukřídlá vrata	2750 mm
Teleskopická vrata	3600 mm

Svislý řez

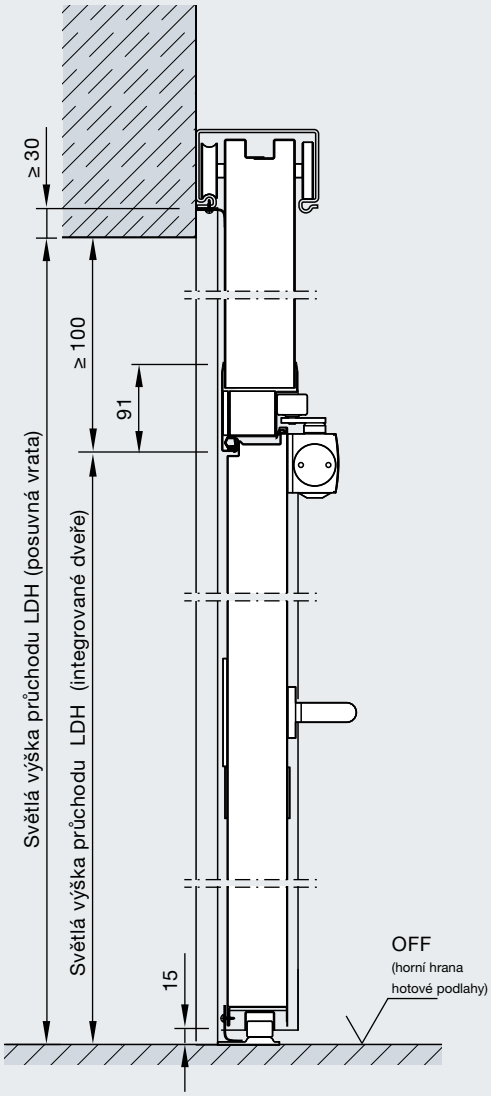

Pohled na dveře

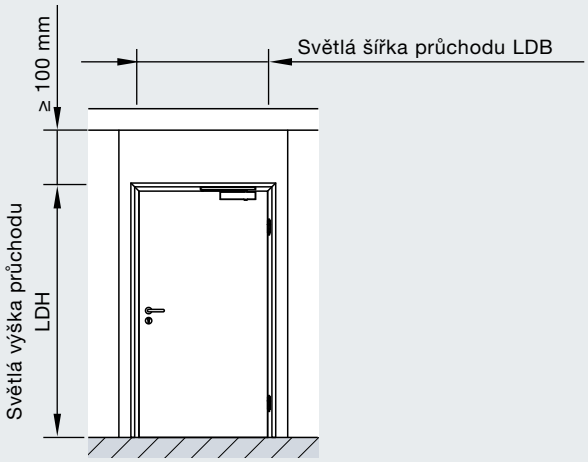

Vodorovný řez

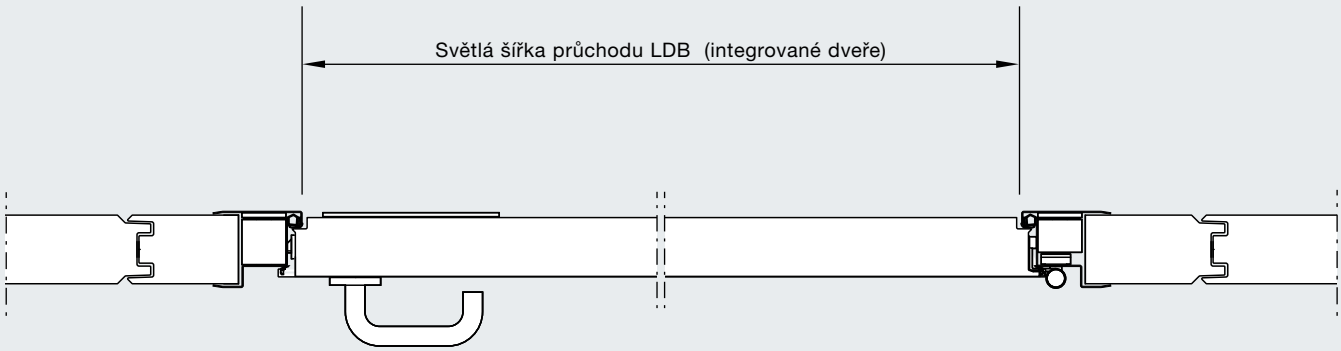

Rozměry v mm

Vyobrazené řezy vrat zobrazují variantu výbavy s funkcí kouřotěsnosti.

Speciální výbava

Klapky výklenku pro prostory stěn

Pro obložení vstupního a výstupního prostoru slouží svislá klapka výklenku, která se ručně zavírá a automaticky otvírá. Minimální šířka výklenku činí 150 mm.

Vstupní klapka

Výstupní klapka

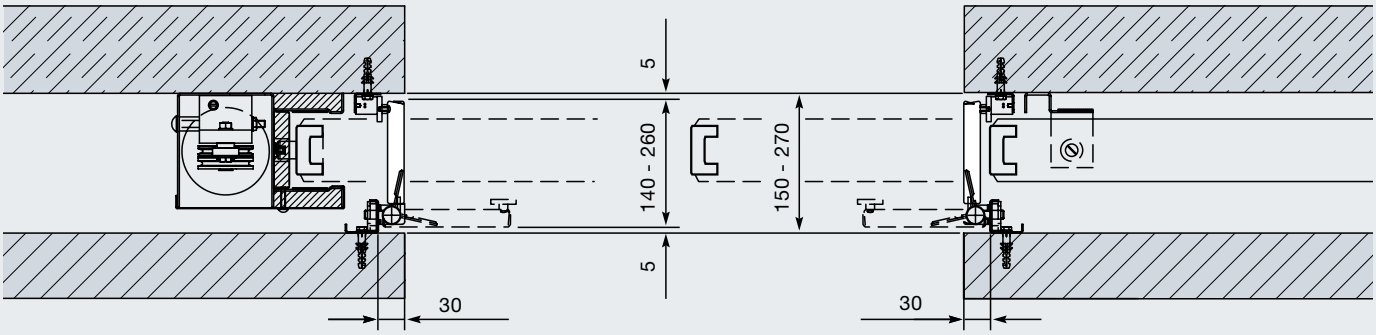

Klapky výklenku pro prostor překladu

V prostoru překladu je vodorovně umístěno obložení vodicí kolejnice. Uzavření klapky výklenku se provádí ručně, otvírání vyvolává automaticky řídicí jednotka.

Rozměry v mm

Montážní údaje

Montáž na stěnu u překladu

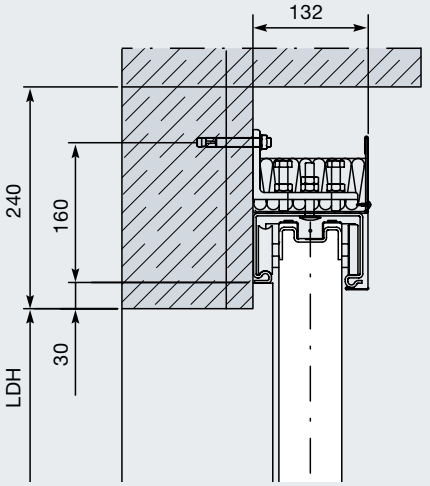

Montáž na stěnu u stěny

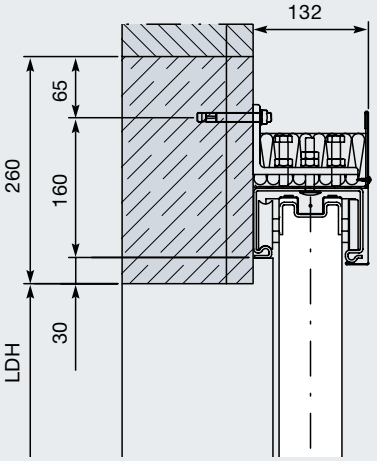

Přímá montáž na strop

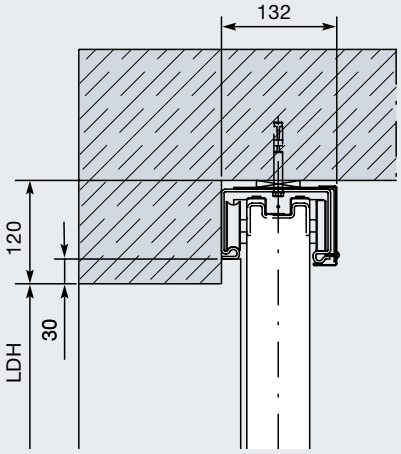

Přímá montáž na strop
s umělým překladem

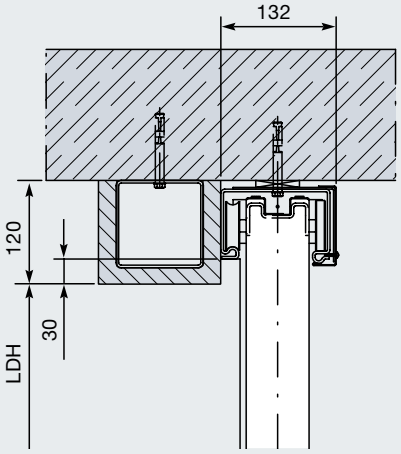

Závěsná montáž na strop
(jen pro odstavný prostor)

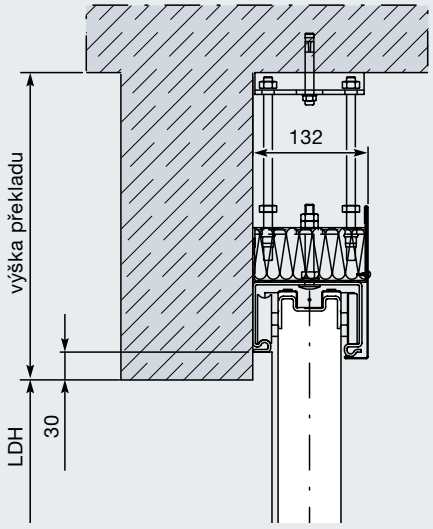

Hörmann: kvalita bez kompromisu

Hörmann KG Amshausen

Hörmann KG Antriebstechnik

Hörmann KG Brandis

Hörmann KG Brockhagen

Hörmann KG Dissen

Hörmann KG Eckelhausen

Hörmann KG Freisen

Hörmann KG Ichtershausen

Hörmann KG Werne

Hörmann Genk NV, Belgie

Hörmann Alkmaar B.V., Nizozemsko

Hörmann Legnica Sp. z o.o., Polsko

Hörmann Beijing, Čína

Hörmann Tianjin, Čína

Hörmann LLC, Montgomery IL, USA

Hörmann Flexon, Leetsdale PA, USA

Společnost Hörmann nabízí ve svém sortimentu jako jediný výrobce na evropském trhu všechny důležité stavební prvky. Jsou zhotovovány ve vysoce specializovaných závodech pomocí nejnovější techniky. Díky celoplošnému pokrytí prodejních a servisních organizací v Evropě a přítomnosti v Americe a Číně je Hörmann Váš silný mezinárodní partner pro vysoce kvalitní stavební prvky. V kvalitě bez kompromisu.

GARÁŽOVÁ VRATA

POHONY

PRŮMYSLOVÁ VRATA

NAKLÁDACÍ TECHNIKA

DVEŘE

ZÁRUBNĚ

www.hoermann.com

Stav 01.2010 / tisk MM.YYYY / HF 84665 de / G.xx

HÖRMANN